Aero 700

Aero 704 O | Aero 705 O | Aero 704 I | Aero 705 I | Aero 704 IB | Aero 705 IB

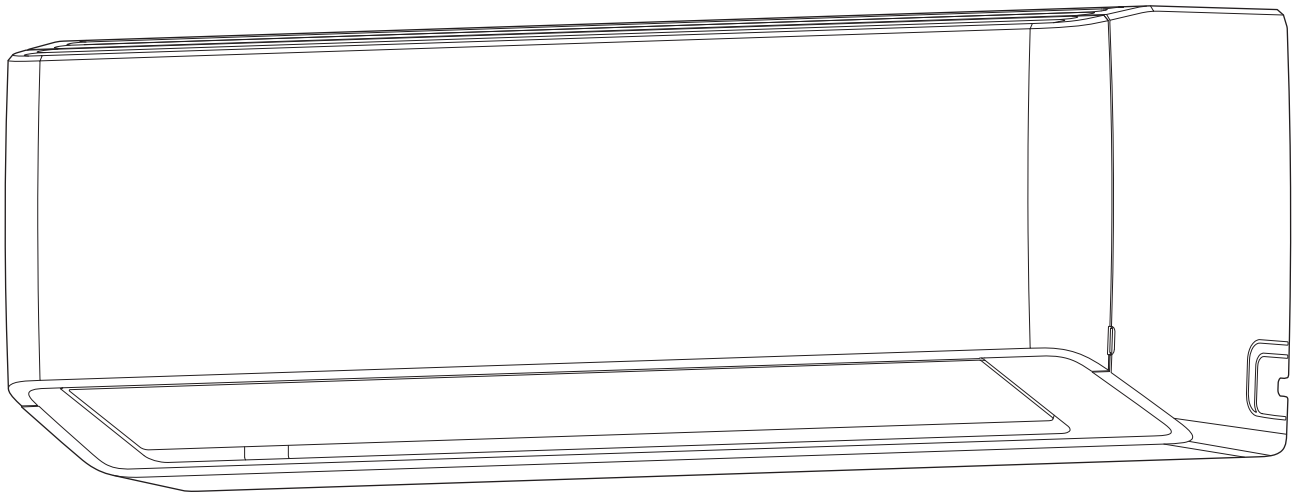

cs	Splitová klimatizační jednotka	Návod k obsluze pro provozovatele	2
en	Split air conditioner	Operating instructions for users	12
sk	Splitové klimatizačné zariadenie	Návod na obsluhu pre používateľov	22
sv	Split-luftkonditionering	Bruksanvisning för användare	32

6721104298 (2025/02) DIV

IVT

Obsah

1 Vysvětlení symbolů a bezpečnostní pokyny 2
1.1 Použité symboly 2
1.2 Všeobecné bezpečnostní pokyny 2
1.3 Poznámky k tomuto návodu 3

2 Údaje o výrobku 3
2.1 Prohlášení o shodě 3
2.2 Technické údaje dálkového ovládání 3
2.3 Použití s multisplitovým klimatizačním zařízením 3
2.4 Technické údaje IP brány 3

3 Obsluha 4
3.1 Přehled součástí vnitřní jednotky 4
3.2 Přehled součástí dálkového ovládání 4
3.3 Používání dálkového ovládání 5
3.4 Konektivita 5
3.4.1 Konektivita 5
3.4.2 Kompatibilita s protokolem Matter 5
3.4.3 Funkce monitorování spotřeby energie 6
3.5 Nastavení hlavního provozního režimu 6
3.6 Nastavení časovače 6
3.7 Základní provozní funkce 6
3.7.1 Funkce úspory energie 6
3.7.2 Nastavení funkce výkyvu 7
3.7.3 Turbo chlazení/Turbo vytápění 7
3.7.4 Silent Mode 7
3.7.5 Noční provoz 7
3.7.6 Funkce dětské pojistky 7
3.7.7 Protizámrazová ochrana (8 °C / 12 °C) 7
3.7.8 Další funkce 8

4 Odstraňování poruch 9
4.1 Zobrazované poruchy (Self diagnosis function) 9
4.2 Poruchy bez zobrazení 9

5 Údržba 10
5.1 Výměna baterií 10
5.2 Čištění zařízení a dálkového ovládání 10
5.3 Čištění vzduchového filtru 10
5.4 Delší odstavení z provozu 10
5.5 Ruční provoz 10

6 Ochrana životního prostředí a likvidace odpadu 11

7 Informace o ochraně osobních údajů 11

1 Vysvětlení symbolů a bezpečnostní pokyny

1.1 Použité symboly

Výstražné pokyny

Signální výrazy označují druh a závažnost následků, které mohou nastat, nebudou-li dodržena opatření k odvrácení nebezpečí.

Následující signální výrazy jsou definovány a mohou být použity v této dokumentaci:

NEBEZPEČÍ

NEBEZPEČÍ znamená, že může dojít k těžkým až život ohrožujícím újmám na zdraví osob.

VAROVÁNÍ

VAROVÁNÍ znamená, že může dojít ke těžkým až život ohrožujícím újmám na zdraví osob.

UPOZORNĚNÍ

UPOZORNĚNÍ znamená, že může dojít k lehkým až středně těžkým poraněním osob.

OZNÁMENÍ

NEBEZPEČÍ znamená, že může dojít k materiálním škodám.

Důležité informace

Důležité informace neobsahující ohrožení člověka nebo materiálních hodnot jsou označeny zobrazeným informačním symbolem.

Symbol	Význam
	Varování před vznětlivými látkami: Chladivo R32 v tomto výrobku je plyn s nízkou hořlavostí a nízkou toxicitou (A2L nebo A2).
	Během instalačních a údržbových prací používejte ochranné rukavice.
	Údržbu by měla provádět kvalifikovaná osoba a dodržovat pokyny uvedené v návodu k údržbě.
	Při provozu nutno dodržovat pokyny uvedené v návodu k obsluze.

Tab. 1

1.2 Všeobecné bezpečnostní pokyny

⚠ Pokyny pro cílovou skupinu

Tento návod k obsluze je určen provozovatelům klimatizačních zařízení. Pokyny ve všech návodech souvisejících se zařízením musejí být dodrženy. Jejich nerespektování může vést k materiálním škodám, poškození zdraví osob nebo dokonce k ohrožení jejich života.

- ▶ Před zahájením obsluhy si přečtěte a uschovejte návody k obsluze všech komponent zařízení.
- ▶ Řiďte se bezpečnostními a výstražnými pokyny.

⚠ Použití v souladu se stanoveným účelem

Vnitřní jednotka je určena k instalaci v rámci budovy s připojením na venkovní jednotku a další systémové komponenty, např. regulace.

Venkovní jednotka je určena k instalaci mimo budovu s připojením na jednu nebo více vnitřních jednotek a další systémové komponenty, např. regulace.

Klimatizační jednotka je určena pouze pro komerční/soukromé použití, kde odchylky teplot od nastavených požadovaných hodnot nezpůsobují škody na zdraví živých tvorů nebo materiálů. Klimatizační jednotka není vhodná pro přesné nastavení a udržování požadované absolutní vlhkosti vzduchu.

Každé jiné použití se považuje za použití v rozporu s původním určením. Neodborné používání a škody, které z toho plynou, jsou vyloučeny z odpovědnosti.

K instalaci na speciálních místech (podzemní garáž, technické prostory, balkon nebo na libovolných, zpola otevřených plochách):

- ▶ Nejprve věnujte pozornost požadavkům na místo instalace v technické dokumentaci.

⚠ Všeobecná nebezpečí v souvislosti s chladivem

- ▶ Toto zařízení je naplněno chladivem. Plynné chladivo může při kontaktu s ohněm vytvářet jedovaté plyny.
- ▶ Údržbu a prohlídku systému svěřujte pravidelně autorizované odborné firmě.
- ▶ Existuje-li podezření na vytékající chladivo, vyvětrejte důkladně místnost a informujte autorizovanou odbornou firmu.

⚠ Opravy a přestavby

Neodborné úpravy klimatizačních systémů mohou způsobit újmu na zdraví osob a/nebo materiální škody.

- ▶ Práci svěřte pouze autorizované odborné firmě.
- ▶ Neprovádějte žádné úpravy na venkovní a vnitřní jednotce ani na jiných dílech klimatizačního systému.
- ▶ Před veškerými pracemi v souvislosti s údržbou odpojte klimatizaci od napájení.

⚠ Poznámky k zacházení se systémem

Nesprávné používání klimatizace může poškodit vaše zdraví.

- ▶ Tělo nevystavujte na delší dobu přímo vzdušnému proudu.
- ▶ U kojenců, dětí, starších osob, lidí upoutaných na lůžko nebo osob zdravotně postižených zajistěte, aby teplota prostoru byla pro osoby nacházející se v místnosti vhodná.
- ▶ Do zařízení nikdy nezavádějte žádné předměty, mohli byste se zranit.

Nesprávné zacházení se zařízením může vést ke snížení výkonu a poškodit je nebo způsobit újmu na zdraví osob.

- ▶ Neblokujte vzduchové vstupy ani výstupy.
- ▶ Dveře a okna při provozu zavřete.
- ▶ Vnitřní jednotku chraňte před vniknutím vody.
- ▶ U montážního podstavce venkovní jednotky pravidelně kontrolujte, zda není opotřebený a zda je pevně usazený.
- ▶ Venkovní jednotku ničím nezatěžujte, např. předměty nebo osobami.
- ▶ Dbejte na to, aby v místě instalace vnitřní jednotky bylo minimum prachu, par a vlhkosti.
- ▶ V blízkosti zařízení nepoužívejte snadno vznětlivé plyny, např. ze sprejů.
- ▶ Pokud se vám zdá, že s klimatizační jednotkou není něco v pořádku (např. zápach po spálenině, vadný kabel), okamžitě přerušte provoz a odpojte napájení.

⚠ Bezpečnost elektrických přístrojů pro domácí použití a podobné účely

Aby se zamezilo ohrožení elektrickými přístroji, platí podle EN 60335-1 tato pravidla:

„Tento přístroj mohou používat děti starší 8 let, jakož i osoby se sníženými fyzickými, smyslovými či mentálními schopnostmi nebo nedostatečnými zkušenostmi a znalostmi, pokud byly pod dohledem nebo ve vztahu k bezpečnému užívání přístroje poučeny a chápou nebezpečí, které jim z toho hrozí. Přístroj se nesmí stát předmětem dětské hry. Čištění a uživatelskou údržbu nesmějí provádět děti bez dohledu.“

„Dojde-li k poškození síťového kabelu, musí být za účelem zamezení vzniku ohrožení osob vyměněn výrobcem nebo jeho zákaznickým servisem či podobně kvalifikovanou osobou.“

1.3 Poznámky k tomuto návodu

Obrázky najdete souhrnně na konci tohoto návodu. Text obsahuje odkazy na obrázky.

Výrobky se v závislosti na modelu mohou od znázornění v tomto návodu lišit.

2 Údaje o výrobku

2.1 Prohlášení o shodě

Tento výrobek vyhovuje svou konstrukcí a provozními vlastnostmi příslušným evropským a národním požadavkům.

CE Označením CE je prohlášena shoda výrobku se všemi použitelnými právními předpisy EU, které stanovují použití tohoto označení.

Úplný text prohlášení o shodě je k dispozici na internetu: www.cerpadla-ivt.cz

2.2 Technické údaje dálkového ovládání

Elektrické napájení	Baterie 2 AAA
Dosah signálu	8 m
Přípustná teplota prostředí	-5 °C ... 60 °C

Tab. 2

2.3 Použití s multisplitovým klimatizačním zařízením

Vnitřní jednotku lze používat v systému s multisplitovým klimatizačním zařízením. V tom případě jsou deaktivovány následující funkce:

- Funkce úspory energie **Save+** a **Power control**
- Samočinné čištění (iClean 56°C)
- Snížení hlučnosti (Silent Mode)
- Ruční provoz
- Detekce úniku chladiva
- Automatický režim úspory energie v pohotovostním režimu (1 W standby)

2.4 Technické údaje IP brány

	Jednotka	Hodnota
ot	V_{DC}	5
P_{max}	W	2,5
f (RF)	GHz	2,4 (802.11 b/g/n) (P = max. + 20 dBm)
T_{amb}	°C	-20 ... 50
BUS	–	UART
IP class	–	IP40

Tab. 3

3 Obsluha

3.1 Přehled součástí vnitřní jednotky

Klíč k obr. 1:

[1] Displej
[2] Přední panel
[3] Vzduchová mřížka
[4] Vzduchové filtry
[5] Tlačítko pro ruční provoz
[6] Čidlo pohybu (Human sensor)
[7] Panel proudění vzduchu

Displej vnitřní jednotky

Displej vnitřní jednotky zůstává ve výchozím nastavení vypnutý a rozsvítí se krátce na 15 sekund pouze při použití dálkového ovládání. Tato funkce je určena pro úsporu energie.

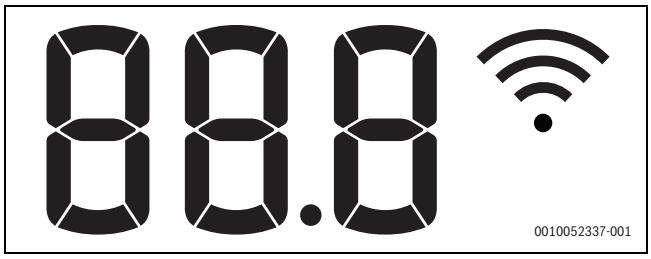

Symbol	Výklad
Číslo	Zobrazení teploty, provozní funkce a poruchové kódy
	Aktivní připojení WLAN
	Zobrazuje se u některých funkcí, jsou-li zapnuté. Signalizuje, že časovač zapnutí je aktivní, když je vnitřní jednotka vypnutá.
OF	Zobrazuje se u některých funkcí, jsou-li vypnuté.
dF	Aktivní automatické odtávání
FP	Aktivní protizámrazová ochrana: vnitřní jednotka udržuje minimální teplotu prostoru 8 °C.
CL	Funkce samočinného čištění je aktivní (iClean 56°C)

Tab. 4 Symboly na displeji vnitřní jednotky

3.2 Přehled součástí dálkového ovládání

Tlačítka na dálkovém ovládání

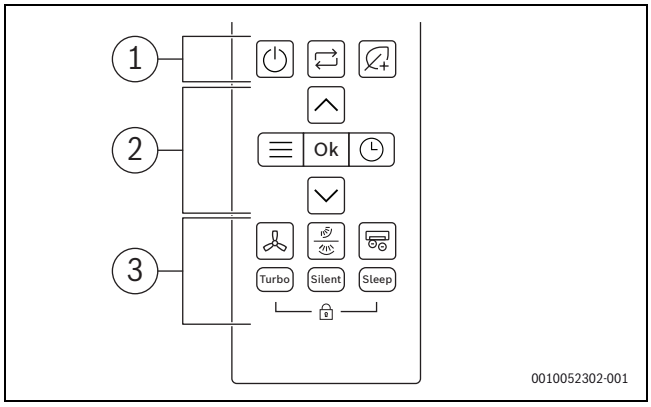

Poz.	Key	Funkce
1		Zapnutí/vypnutí
		Nastavení provozního režimu
		Save+
2		Menu
	Ok	Potvrzení volby
		Nastavení časovače
		Zvýšení teploty
		Snížení teploty
3		Počet otáček ventilátoru
		Výkyv vertikální/horizontální
		Pokročilý ionizátor
	Turbo	Režim turbo
	Tichý	Tichý provoz
	Noční	noční provoz
		Dětská pojistka

Tab. 5 Tlačítka na dálkovém ovládání

Displej dálkového ovládání

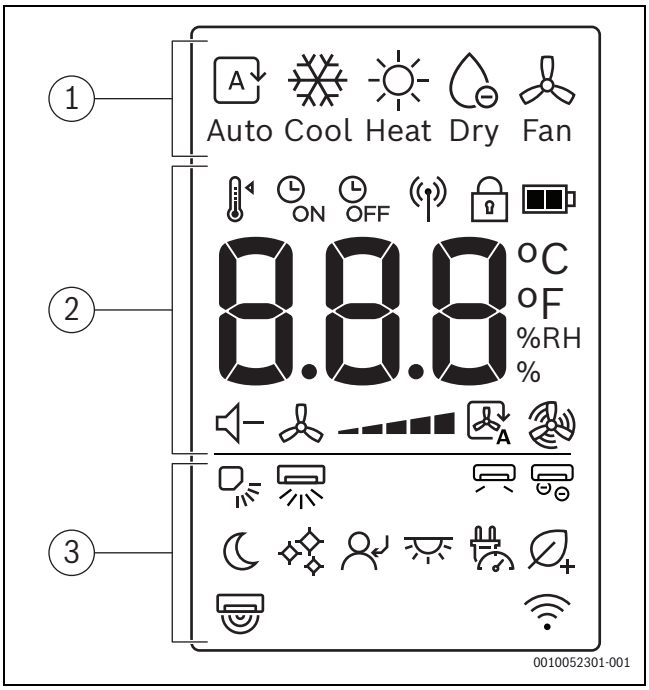

Poz.	Symbol	Výklad
1		Druh provozu: automatický provoz
		Druh provozu: provoz chlazení
		Druh provozu: provoz vytápění
		Druh provozu: režim odvlhčení
		Druh provozu: režim ventilátoru
2		Požadovaná teplota
		Časovač zap.
		Časovač vyp.
		Odesílání signálu
		Dětská pojistka
		Úroveň nabití baterie
	°C / °F / % RH	Zobrazení hodnoty: zobrazuje požadovanou teplotu, % relativní vlhkosti a časovač.
		Tichý provoz
		Počet otáček ventilátoru
		Auto režim ventilátoru
		Turbo režim ventilátoru

Poz.	Symbol	Výklad
3		Vertikální výkyv – Auto
		Horizontální výkyv – Auto
		Wind avoid me (Nepřímé proudění vzduchu)
		Pokročilý ionizátor
		noční provoz
		iClean 56°C
		Follow me (následuj mne)
		LED displej a zvukový alarm – zap./vyp.
		Power control (regulace výkonu)
		Save+
		Čidlo přítomnosti osob
		Zobrazení funkcí bezdrátového regulátoru

Tab. 6 Symboly na displeji dálkového ovládání

3.3 Používání dálkového ovládání

Dosah signálu je 8 m. Jsou-li v cestě předměty nebo jsou-li ve stejné místnosti použity určité zářivky, může to přenos signálu ovlivnit.

- ▶ Namiřte dálkové ovládání na okno přijímače signálu zařízení a stiskněte požadované tlačítko.

OZNÁMENÍ

Může dojít k trvalému poškození správné funkce dálkového ovládání.

- ▶ Nevystavujte dálkové ovládání přímému slunečnímu světlu.
- ▶ Nenechávejte dálkové ovládání v blízkosti topného zařízení.
- ▶ Chraňte dálkové ovládání před vlhkostí a nárazy.

3.4 Konektivita

3.4.1 Konektivita

Snadné ovládání nejdůležitějších funkcí prostřednictvím aplikace IVT IVT Anywhere II přímo ve vašem mobilním zařízení.

VAROVÁNÍ

Nesprávné použití!

Uživateli je přísně zakázáno otevírat výrobek a zasahovat do něj jiným, než v této kapitole uvedeným, způsobem. Jakékoli nesprávné použití může mít za následek vznik nebezpečí pro majitele a pro samotný výrobek!

Technické požadavky

Operační systém	• Android • iOS
Router	Standardní router se signálem 2,4 GHz
Standard WLAN	IEEE 802.11b/g/n

Tab. 7 Technické požadavky

Stažení aplikace

Aplikaci pro iOS lze stáhnout z Apple App Store a pro Android z obchodu Google Play. Pro prospěch z využívání aktualizací nejnovějších funkcí a zabezpečení zajistěte, abyste měli na svém mobilním zařízení nainstalovanou vždy nejnovější verzi aplikace.

- ▶ Stáhněte si aplikaci naskenováním QR kódu a nainstalujte si ji.
- ▶ Založte si účet.
- ▶ Nezapomeňte přijmout podmínky použití.

Obr. 1

Párování

Síla WLAN signálu je dostatečná pro připojení k internetu. Pokud je signál příliš slabý:

- ▶ Použijte WLAN opakovač.

- ▶ Zapněte vnitřní jednotku.
- ▶ Otevřete aplikaci a postupujte podle popsaného kroku.
- ▶ Pro spárování výrobku naskenujte QR kód.

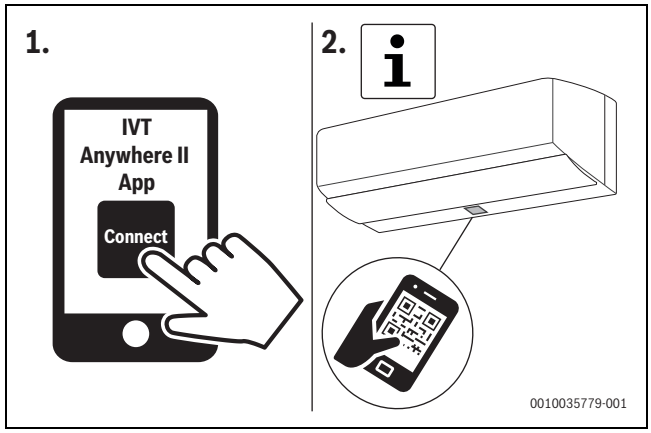

Obr. 2 IVT Anywhere II

3.4.2 Kompatibilita s protokolem Matter

Tato klimatizační jednotka je navržena tak, aby byla kompatibilní s protokolem Matter, což zajišťuje bezproblémovou integraci s aplikacemi Alexa, Google Assistance, Apple Home nebo jinými zařízeními, která podporují protokol Matter, pro lepší interoperabilitu a konektivitu s vaším ekosystémem Chytrý domov (smart home).

Mezi podporované funkce patří:

- ▶ Zapnutí/vypnutí zařízení
- ▶ Nastavení druhu provozu (Chlazení, Vytápění, Nekondenzační, Odvlhčení, Auto)
- ▶ Monitorování teploty prostoru
- ▶ Požadovaná teplota prostoru
- ▶ Požadované otáčky ventilátoru

Dostupné funkce se mohou lišit v závislosti na typu vašeho zařízení podporujícího protokol Matter.

Konkrétní pokyny pro připojení a používání jiných zařízení kompatibilních s protokolem Matter naleznete v příslušných návodech k obsluze nebo v dokumentaci k těmto zařízením.

3.4.3 Funkce monitorování spotřeby energie

Funkce monitorování spotřeby energie umožňuje sledovat spotřebu elektrické energie jednotlivých vnitřních jednotek, rozdělených podle provozních režimů. Na obrazovce účinnosti, která je součástí dodávky, můžete porovnat spotřebu elektrické energie s výkonem tepelné energie pro vytápění nebo chlazení. Kromě toho se zaznamenává celková spotřeba elektrické energie a celkový tepelný výkon během životnosti zařízení.

Vizualizace dat monitorování spotřeby energie vyžaduje aktivní účet v aplikaci.

3.5 Nastavení hlavního provozního režimu

Zapnutí/vypnutí jednotky

- Jednotku zapnete nebo vypnete stisknutím tlačítka ⏻:
  Jednotka se spustí v nastaveném provozním režimu.

Nastavení lze zvolit i tehdy, je-li jednotka vypnutá. Jednotka nastavení uloží a uchovává je i v případě výpadku napájení.

Po vypnutí jednotka zůstane v pohotovostním režimu. Inteligentní technologie zapínání a vypínání umožňuje v pohotovostním režimu automatický režim úspory energie (1 W standby).

Automatický provoz

V automatickém provozu jednotka automaticky přepíná mezi provozem vytápění a chlazení, aby udržovala požadovanou teplotu.

- Opakovaně stiskněte tlačítko ⟲, dokud se na displeji nezobrazí A.
- Pomocí tlačítek ∧ a ∨ zvolte požadovanou teplotu.

V automatickém provozu nelze nastavit otáčky ventilátoru.

Provoz chlazení

- Opakovaně stiskněte tlačítko ⟲, dokud se na displeji nezobrazí ❄.
- Pomocí tlačítek ∧ a ∨ zvolte požadovanou teplotu.
- Opakovaně stiskněte tlačítko ⚙, dokud nedosáhnete požadované rychlosti proudění vzduchu.

Režim ventilátoru

- Opakovaně stiskněte tlačítko ⟲, dokud se na displeji nezobrazí ⚙.
- Stiskněte tlačítko ⚙, dokud nedosáhnete požadovaných otáček ventilátoru.

V provozu ventilátor nelze nastavit ani zobrazit teplotu.

Režim odvlhčení

- Opakovaně stiskněte tlačítko ⟲, dokud se na displeji nezobrazí 💧.
- Pomocí tlačítek ∧ a ∨ zvolte požadovanou teplotu.

Změňte procento vlhkosti, aby se udržela minimální požadovaná úroveň vlhkosti během režimu odvlhčení:

- Opakovaně stiskněte tlačítko ☰, dokud se na displeji nezobrazí **%RH**.
- Potvrďte tlačítkem **Ok**.
- Stiskněte tlačítka ∧ a ∨, dokud se nezobrazí požadované procento relativní vlhkosti. Rozsah nastavení je 35 %–85 % v krocích po 5 %. Nastavená vlhkost je zobrazena na displeji dálkového ovládání.

Tato funkce není určena ke zvýšení vlhkosti vzduchu. Je určena speciálně pro odvlhčování.

V režimu odvlhčování nelze nastavit ani zobrazit otáčky ventilátoru.

Provoz ohřevu

- Opakovaně stiskněte tlačítko ⟲, dokud se na displeji nezobrazí ☀.
- Pomocí tlačítek ∧ a ∨ nastavte požadovanou teplotu.
- Stiskněte tlačítko ⚙, dokud nedosáhnete požadovaných otáček ventilátoru.

Je-li venkovní teplota velmi nízká, topný výkon klimatizačního systému nemusí být dostatečný. Doporučujeme připojit přídavné zdroje tepla.

3.6 Nastavení časovače ◷

Časovače zapnutí a vypnutí lze nastavit na hodnotu 0 až 24 hodin, a to prvních 10 hodin v intervalech po 30 minutách, a poté po 1 hodině. Je-li nastavena hodnota 0, časovač se zruší.

Nastavení časovače zapnutí

- Stiskněte tlačítko ◷, dokud se nezobrazí symbol ◷ON.
- Stisknutím tlačítka ∧ nebo ∨ nastavte požadovaný čas.
  Nastavení se projeví krátce poté.

Nastavení časovače vypnutí

- Stiskněte tlačítko ◷, dokud se nezobrazí symbol ◷OFF.
- Stisknutím tlačítka ∧ nebo ∨ nastavte požadovaný čas.
  Nastavení se projeví krátce poté.

Zrušení časovače

- Stisknutím tlačítka ◷ zvolte odpovídající časovač.
- Nastavte 0.0 hodin.
  Časovač bude zakrátko zrušen.

Kombinování časovačů

Oba časovače lze nastavit současně. Každý z časovačů lze naprogramovat tak, aby se aktivoval před druhým časovačem.

- Nastavte časovač zapnutí a časovač vypnutí.
  Nastavení se automaticky zkombinují.

Aktuální čas	13:00 hodin
Nastavení časovače zapnutí	4,0 h
Nastavení časovače vypnutí	8,5 h
Čas zapnutí	17:00 hodin
Čas vypnutí	21:30 hodin

Tab. 8 Příklad

Časovač zapnutí a časovač vypnutí nelze naprogramovat tak, aby jednotka pracovala při různých teplotách nebo s jinými nastaveními.

3.7 Základní provozní funkce

3.7.1 Funkce úspory energie

Na zařízení lze zvolit následující funkci úspory energie:

Save+ ∅+

Jednotka automaticky snižuje spotřebu energie a zároveň udržuje požadovanou teplotu prostoru.

- Stisknutím tlačítka ∅+ tuto funkci aktivujete.
  Na dálkovém ovládání se zobrazuje symbol ∅+.

Funkci **Save+** lze zvolit pouze v provozu chlazení a vytápění.

Stisknutím tlačítka se funkce **Save+** zastaví.

3.7.2 Nastavení funkce výkyvu

OZNÁMENÍ

Zůstane-li mřížka v provozu chlazení delší dobu v nejnižší poloze, může dojít k tvorbě kondenzátu. Ruční nastavení mřížky může způsobit závady.

- K nastavení mřížky používejte pouze dálkové ovládání.

Funkci výkyvu lze aktivovat ve vertikální nebo horizontální poloze. (→ 2).

Automatický režim vertikálního výkyvu (nahoru/dolů)

- Stiskněte tlačítko .
  Na dálkovém ovládání se zobrazuje symbol .

Zrušení automatického režimu vertikálního výkyvu:

- Znovu stiskněte tlačítko .

Ruční výkyv mřížky (nahoru/dolů)

- Opakovaně stiskněte tlačítko , dokud nenastavíte požadovanou polohu.
  Nastavení se změní v následujícím pořadí:

Automatický režim horizontálního výkyvu (doleva/doprava)

- Stisknutím tlačítka na 2 sekundy aktivujete automatický režim horizontálního výkyvu.
  Na dálkovém ovládání se zobrazuje symbol .

Zrušení automatického režimu horizontálního výkyvu:

- Znovu stiskněte tlačítko na dvě sekundy.

Při zapnutí jednotky se mřížka automaticky vrátí do původního úhlu.

Advanced Ionizer (Funkce čerstvého vzduchu)

Při zvolení této funkce je určitá vnitřní součást vnitřní jednotky pod napětím a uvolňované ionty se šíří do místnosti a působí proti škodlivinám v ovzduší, jako jsou plísně, viry a alergeny, a pomáhají tak zlepšovat kvalitu vnitřního vzduchu.

- Stisknutím tlačítka tuto funkci aktivujete.
  Na dálkovém ovládání se zobrazuje symbol .

Ukončení funkce:

- Znovu stiskněte tlačítko .

3.7.3 Turbo chlazení/Turbo vytápění

Je-li aktivní funkce turbo chlazení/turbo vytápění, vnitřní jednotka pracuje po dobu 30 minut na maximální výkon, aby rychle ohřála nebo ochladila prostor.

- Turbo chlazení: zapněte provoz chlazení a stiskněte tlačítko **Turbo**.
- Turbo vytápění: zapněte provoz vytápění a stiskněte tlačítko **Turbo**.
  Na dálkovém ovládání se zobrazuje symbol .

Ukončení funkce:

- Znovu stiskněte tlačítko **Turbo**.
  Symbol z dálkového ovládání zmizí.

Tato funkce je k dispozici pouze v provozu chlazení a vytápění.

3.7.4 Silent Mode

Tato funkce[1] snižuje hluk vydávaný vnitřní a venkovní jednotkou, když jsou v provozu. To je výhodné zejména v noci, musíte-li brát ohled na své sousedy.

- Stisknutím tlačítka **Tichý** tuto funkci aktivujete.
  Na dálkovém ovládání se zobrazuje symbol .

Ukončení funkce:

- Znovu stiskněte tlačítko **Tichý**.
  Symbol z dálkového ovládání zmizí.

Otáčky ventilátoru vnitřní jednotky se sníží na minimální úroveň. Nastavíte-li u vnitřní jednotky vyšší otáčky ventilátoru, bude funkce tichého provozu deaktivována.

Když je jednotka v tichém provozu, nemusí být možné dosáhnout požadovaného chladicího/topného výkonu, protože kompresor ve venkovní jednotce pracuje na nízké frekvenci.

3.7.5 Noční provoz

Účelem této funkce je úspora energie v době nečinnosti. Zařízení začne po uplynutí jedné hodiny vytápět nebo chladit méně intenzivně. Toho je dosaženo tak, že se požadovaná teplota změní o 1 °C. Po dvou hodinách se požadovaná teplota změní o další 1 °C. Poté zůstane na nové hodnotě teploty.

Aktivace funkce:

- Stiskněte tlačítko **Noční**.
  Na dálkovém ovládání se zobrazuje symbol .

Deaktivace funkce:

- Znovu stiskněte tlačítko Noční nebo po 8 hodinách nočního provozu.
  Symbol z dálkového ovládání zmizí.

Tato funkce není k dispozici v režimu odvlhčení a v režimu ventiláru.

3.7.6 Funkce dětské pojistky

Tlačítka dálkového ovládání lze uzamknout dětskou pojistkou.

Aktivace funkce:

- Stiskněte současně tlačítka **Turbo** a **Noční** a podržte je po dobu 5 sekund.
  Na dálkovém ovládání se zobrazuje symbol .

Deaktivace funkce:

- Stiskněte současně tlačítka **Turbo** a **Noční** a podržte je po dobu 3 sekund.
  Symbol z dálkového ovládání zmizí.

3.7.7 Protizámrazová ochrana (8 °C / 12 °C)

Protizámrazovou ochranu lze aktivovat, aby udržovala minimální teplotu prostoru 8 °C.

- V provozu vytápění nastavte teplotu na 16 °C.
- 8 °C: Dvakrát za 1 sekundu stiskněte tlačítko ∨.
- 12 °C: Znovu dvakrát za 1 sekundu stiskněte tlačítko ∨.
  Jednotka zůstane vypnutá, dokud teplota neklesne pod 8 °C/12 °C.

Ukončení funkce:

- Stiskněte tlačítko ⏻, ⇄ nebo jakékoli jiné tlačítko.

1) Funkce Silent Mode není k dispozici v systému s multisplitovým zařízením.

Je-li funkce protizámrazová ochrany aktivní, na displeji vnitřní jednotky se zobrazuje symbol **Fp**.

3.7.8 Další funkce

- ▶ Stiskněte tlačítko ☰.
- ▶ Opakovaným stisknutím tlačítka ☰ nebo tlačítek ∧, ∨ vyberte funkci.
  - = Funkce zapnutí/vypnutí LED
  - = Funkce Power control
  - = Funkce Human sensor
  - = Wind avoid me (Funkce nepřímého proudu vzduchu)
  - = iClean 56°C
  - = Funkce Follow me
  - = Funkce bezdrátového regulátoru
- ▶ Volbu potvrďte tlačítkem **Ok**.

Ukončení funkce:

- ▶ Zopakujte výše uvedené kroky.

Zapnutí/vypnutí displeje a zvukového alarmu (Mute Mode)

Zapnutí nebo vypnutí displeje na vnitřní jednotce a zvukového alarmu:

- ▶ Opakovaně stiskněte tlačítko ☰ nebo tlačítka ∧, ∨, dokud se nezobrazí ikona .
- ▶ Volbu potvrďte tlačítkem **Ok**.

Zobrazení aktuální teploty prostoru:

- ▶ Stiskněte tlačítko **Tichý** a podržte ho po dobu 5 sekund.

Zobrazení požadované teploty:

- ▶ Stiskněte tlačítko **Tichý** a podržte ho po dobu dalších 5 sekund.

Power control

K dispozici jsou následující[1] možnosti funkce Power control. Dvě z možností regulace výkonu lze zvolit pro snížení spotřeby energie zařízení:

- **Power control** (100 %): normální provoz (vypnutí funkce Power control)
- **Power control** (75 %): snížení spotřeby proudu o 25 %
- **Power control** (50 %): snížení spotřeby proudu o 50 %

Výběr požadované možnosti regulace výkonu:

- ▶ Opakovaně stiskněte tlačítko ☰ nebo tlačítka ∧, ∨, dokud se nezobrazí ikona .
- ▶ Potvrďte tlačítkem **Ok**.
- ▶ Stisknutím tlačítek ∧ a ∨ zvolte požadovanou úroveň regulace výkonu (100 %, 75 %, 50 %).
- ▶ Potvrďte tlačítkem **Ok**.

Funkci **Power control** lze zvolit pouze v provozu chlazení.

Funkce čidla pohybu (Čidlo přítomnosti osob)

Vnitřní jednotka je vybavena čidlem pohybu, které se nachází na zadní straně předního panelu. Čidlo detekuje pohybující se objekty v místnosti, a zjišťuje tak lidskou činnost.

Pokud čidlo po dobu 30 minut nezaznamená v místnosti žádný pohyb, jednotka sníží výkon. Jakmile je v místnosti opět detekován pohyb, výkon se zvýší na normální provoz.

Čidlo přítomnosti osob (→ 3, [2]) má detekční rozsah 6 metrů [B] s 1metrovou nedetekovatelnou oblastí [A] a 5metrovou detekovatelnou oblastí [1]. Má také detekční úhel 2,5 metru od středu klimatizační jednotky do stran (funkce výkyvu) (→ 4).

- ▶ Opakovaně stiskněte tlačítko ☰ nebo tlačítka ∧, ∨, dokud se nezobrazí ikona .
- ▶ Volbu potvrďte tlačítkem **Ok**.

Jako lidská činnost jsou identifikovány i zametací roboti, otočné ventilátory, rostliny a záclony pohybující se ve větru atd., což může vést k selhání funkcí úspory energie v nepřítomnosti osob.

Wind avoid me (Funkce nepřímého proudu vzduchu)

Tato funkce[2] brání přímému proudění vzduchu na lidské tělo.

- ▶ Opakovaně stiskněte tlačítko ☰ nebo tlačítka ∧, ∨, dokud se nezobrazí ikona .
- ▶ Volbu potvrďte tlačítkem **Ok**.

Funkce je k dispozici pouze v provozu chlazení, odvlhčování a ventilátoru.

iClean 56°C

Jednotka má funkci samočinného čištění[3] výměníku tepla vnitřní jednotky. Funkce samočinného čištění odstraňuje prach, plíseň a mastnotu, které by mohly způsobovat nepříjemný zápach. Funguje tak, že provede automatické zmrazení, rychlé rozmrazení námrazy a poté vysušení výměníku pomocí horkého vzduchu, čímž tyto nečistoty účinně odstraní.

- ▶ Opakovaně stiskněte tlačítko ☰ nebo tlačítka ∧, ∨, dokud se nezobrazí ikona .
- ▶ Volbu potvrďte tlačítkem **Ok**.

Probíhá-li samočinné čištění, na displeji vnitřní jednotky se zobrazí **CL**. Samočinné čištění skončí automaticky po 20 až 45 minutách.

Funkce Follow me (Follow Me)

Funkce aktivuje dálkové ovládání na aktuálním místě, aby ve 3minutových intervalech měřilo teplotu. Vnitřní jednotka je nyní řízena na základě těchto měření.

- ▶ Opakovaně stiskněte tlačítko ☰ nebo tlačítka ∧ a ∨, dokud se nezobrazí ikona .
- ▶ Volbu potvrďte tlačítkem **Ok**.

Funkce Follow me je k dispozici pouze v provozu chlazení, vytápění a v automatickém provozu.

Funkce bezdrátového regulátoru

Účelem této funkce je navázat spojení prostřednictvím sítě WLAN. Pokud jednotka funkci nezobrazuje:

- ▶ Opakovaně stiskněte tlačítko ☰ nebo tlačítka ∧ a ∨, dokud se nezobrazí ikona .
- ▶ Volbu potvrďte tlačítkem **Ok**.

1) Funkce Power control není k dispozici v systému s multisplitovým zařízením.

2) Funkce Wind avoid me není k dispozici v systému s multisplitovým zařízením.

3) Funkce iClean 56°C není k dispozici v systému s multisplitovým zařízením.

4 Odstraňování poruch

4.1 Zobrazované poruchy (Self diagnosis function)

Pokud během provozu dojde k poruše, blikají po delší dobu kontrolky LED nebo se na displeji objeví poruchový kód (např. EH 02).

4.2 Poruchy bez zobrazení

Pokud dojde během provozu k poruchám, které nelze odstranit:

- ▶ Spojte se telefonicky se zákaznickým servisem a sdělte poruchu a data zařízení.

Pokud porucha trvá déle než 10 minut:

- ▶ Přerušte na krátkou dobu napájení a vnitřní jednotku opět zapněte.

Pokud poruchu nelze odstranit:

- ▶ Spojte se telefonicky se zákaznickým servisem a sdělte jim poruchový kód a data zařízení.

Porucha	Možná příčina
Výkon vnitřní jednotky je příliš slabý.	Teplota je nastavena příliš vysoko nebo příliš nízko.
	Vzduchový filtr je znečištěný a nutno jej vyčistit.
	Nepříznivý vliv okolí na vnitřní jednotku, např. kvůli překážkám před vzduchovými otvory zařízení, kvůli otevřeným dveřím/oknům v místnosti nebo kvůli silným zdrojům tepla v místnosti.
	Je aktivován tichý provoz a zabraňuje využití plného výkonu.
Vnitřní jednotka se nezapíná.	Vnitřní jednotka má ochranný mechanismus proti přetížení. Může trvat 3 minuty, než bude možné vnitřní jednotku znovu spustit.
	Baterie dálkového ovládání jsou vybité.
	Je zapnutý časovač.
Provozní režim přepíná z chlazení nebo vytápění na provoz ventilátoru.	Vnitřní jednotka mění provozní režim, aby zamezila tvorbě námrazy.
	Nastavená teplota je předběžně dosažena.
Vnitřní jednotka vytváří bílou mlhu.	Ve vlhkých oblastech může větší teplotní rozdíl mezi vzduchem z prostoru a klimatizovaným vzduchem způsobit tvorbu bílé mlhy.
Vnitřní jednotka a venkovní jednotka vytvářejí bílou mlhu.	Pokud po automatickém rozmrazování běží přímo provoz vytápění, může kvůli zvýšené vlhkosti vzduchu vznikat bílá mlha.
Vnitřní jednotka a venkovní jednotka jsou hlučné.	Šumivý hluk ve vnitřní jednotce se může vyskytnout tehdy, vrací-li se mřížka pro proudění vzduchu zpět do své polohy.
	Tichý syčivý zvuk během provozu je normální. Je způsoben průtokem chladiva.
	Skřípavý zvuk se může vyskytnout proto, že se kovové a plastové díly zařízení při vytápění/chlazení roztahují nebo smršťují.
	Venkovní jednotka vytváří během provozu různé další zvuky, které jsou normální.
Vnitřní jednotka a venkovní jednotka emitují prach.	Při delších obdobích odstavení z provozu se prach může usazovat v zařízeních, pokud se nezakryjí.
Nepříjemný zápach během provozu.	Do zařízení se mohou dostávat nepříjemné zápachy a šířit se dál.
	Vzduchový filtr může být zplesnivělý a nutno jej vyčistit.
Ventilátor venkovní jednotky neběží trvale.	Za účelem optimálního provozu je ventilátor řízen rozdílně.
Provoz je nepravidelný nebo nepředvídatelný nebo vnitřní jednotka nereaguje.	Interference radiokomunikačních věží nebo cizích zesilovačů signálu mohou vnitřní jednotku ovlivňovat. ▶ Vnitřní jednotku odpojte na chvíli od napájení a spusťte znovu.
Usměrňovač vzduchového proudu nebo lamela pro proudění vzduchu se nepohybují správně.	Usměrňovač vzduchového proudu nebo lamela pro proudění vzduchu byly přestavovány ručně nebo byly nesprávně namontovány. ▶ Vnitřní jednotku vypněte a zkontrolujte, zda jsou díly správně zaklapnuté. ▶ Zapněte vnitřní jednotku.

Tab. 9

5 Údržba

UPOZORNĚNÍ

Nebezpečí úrazu elektrickým proudem nebo pohybujícími se díly

- Před veškerou údržbou přerušte napájení.
- Úkony spojené s údržbou, které zde nejsou uvedeny, pověřte pouze autorizovanou odbornou firmu.

5.1 Výměna baterií

Potřebovat budete 2 baterie typu AAA. Používání nabíjecích baterií se nedoporučuje.

- Sejměte kryt prostoru pro baterie (→ obr. 5).
- Vložte nové baterie a dbejte na správnou polaritu.
- Kryt prostoru pro baterie opět nasaďte.

5.2 Čištění zařízení a dálkového ovládání

OZNÁMENÍ

Možnost poškození zařízení v důsledku neodborného čištění!

- Na zařízení nestříkejte ani nelijte vodu.
- Nepoužívejte horkou vodu, prášek na drhnutí nebo silná rozpouštědla.

- Vnitřní jednotku a dálkové ovládání při čištění otírejte mírně navlhčeným hadříkem.
- Čištěním venkovní jednotky pověřte pouze autorizovanou odbornou firmu.

5.3 Čištění vzduchového filtru

OZNÁMENÍ

Vzduchový filtr se může na přímém slunečním světle zdeformovat.

- Nevystavujte vzduchový filtr přímému slunečnímu světlu.

Vzduchový filtr čistěte každé 2 týdny a také před delším vyřazením z provozu a po něm.

- Vypněte vnitřní jednotku.
- Sklopte kryt vnitřní jednotky nahoru → obr. 6, [1]).
- Vyjměte vzduchové mřížky a odpojte je z jednotky (→ obr. 6, [2]).
- Vyjměte z mřížek vzduchové filtry, jsou-li nainstalovány (→ obr. 6, [3]).
- Malé vzduchové filtry vyčistěte ručním vysavačem.
- Velký vzduchový filtr omyjte teplou vodou s jemným čisticím prostředkem a nechte ho ve stínu vysušit.
- Vraťte malý vzduchový filtr i velký vzduchový filtr na místo.

5.4 Delší odstavení z provozu

Před delším odstavení z provozu:

- Vyčistěte vzduchový filtr.
- Tlačítkem **Clean** aktivujte samočištění vnitřní jednotky.
- Po samočištění zapněte provoz ventilátoru, dokud se vnitřní jednotka nevysuší.
- Vnitřní jednotku vypněte a odpojte od napájení.
- Z dálkového ovládání vyjměte baterie.
- Zařízení chraňte před prachem.

5.5 Ruční provoz

OZNÁMENÍ

Poškození jednotek v důsledku nesprávné obsluhy

Nepředpokládá se trvalé používání ručního provozu.

- Ruční provoz se smí používat pouze pro účely testování nebo v nouzových situacích.
- Používejte ho pouze krátkou dobu.

- Vypněte vnitřní jednotku.
- Vyklopte horní kryt vnitřní jednotky nahoru.
- Na pravé straně skříňky s displejem najděte tlačítko ručního provozu (→ 7).
- Stiskněte tlačítko režimu ručního provozu vložením tenkého předmětu:
  - Jedno stisknutí: jednotka se přepne do automatického provozu.
  - Dvojí stisknutí: jednotka se přepne do provozu chlazení.
  - Trojí stisknutí: vnitřní jednotka se vypne.
- Obnovení normálního provozu provedete dálkovým ovládáním.

6 Ochrana životního prostředí a likvidace odpadu

Ochrana životního prostředí je podniková zásada skupiny Bosch. Kvalita výrobků, hospodárnost provozu a ochrana životního prostředí jsou rovnocenné cíle. Zákony a předpisy týkající se ochrany životního prostředí jsou přísně dodržovány.
K ochraně životního prostředí používáme s důrazem na hospodárnost nejlepší možnou technologii a materiály.

Balení

Obaly, které používáme, jsou v souladu s recyklačními systémy příslušných zemí zaručujícími jejich optimální opětovné využití. Všechny použité obalové materiály jsou šetrné vůči životnímu prostředí a lze je znovu zužitkovat.

Staré zařízení

Stará zařízení obsahují hodnotné materiály, které lze recyklovat. Konstrukční skupiny lze snadno oddělit. Plasty jsou označeny. Takto lze rozdílné konstrukční skupiny roztřídit a provést jejich recyklaci nebo likvidaci.

Stará elektrická a elektronická zařízení

Tento symbol znamená, že výrobek nesmí být likvidován spolu s ostatními odpady a je nutné jej odevzdat do sběrných míst ke zpracování, sběru, recyklaci a likvidaci.

Symbol platí pro země, které se řídí předpisy o elektronickém odpadu, např. "Směrnice Evropského parlamentu a Rady 2012/19/EU o odpadních elektrických a elektronických zařízeních". Tyto předpisy stanovují rámcové podmínky, které platí v jednotlivých zemích pro vracení a recyklaci odpadních elektronických zařízení.

Jelikož elektronická zařízení mohou obsahovat nebezpečné látky, je nutné je uvědoměle recyklovat, aby se minimalizovaly škody na životním prostřední a nebezpečí pro lidské zdraví. Recyklace kromě toho přispívá elektronického odpadu k ochraně přírodních zdrojů.

Pro další informace o ekologické likvidaci odpadních elektrických a elektronických zařízení se obraťte na příslušné úřady v dané zemi, na firmy zabývající se likvidací odpadů nebo na prodejce, od kterého jste výrobek zakoupili.

Další informace naleznete zde:
www.bosch-homecomfortgroup.com/en/company/legal-topics/weee/

Baterie

Baterie je zakázáno likvidovat s domovním odpadem. Vybité baterie je nutné likvidovat v místních sběrnách.

Chladivo R32

Zařízení obsahuje fluorovaný skleníkový plyn R32 (potenciál globálního oteplování 675[1]) s nízkou hořlavostí a nízkou toxicitou (A2L nebo A2).

Obsažené množství je uvedeno na typovém štítku venkovní jednotky.

Chladiva jsou nebezpečím pro životní prostředí a je nutné je shromažďovat a likvidovat odděleně.

1) na základě dodatku I Nařízení (EU) č. 517/2014 Evropského parlamentu a Rady ze dne 16. dubna 2014.

7 Informace o ochraně osobních údajů

My, společnost **Bosch Termotechnika s.r.o., Průmyslová 372/1, 108 00 Praha - Štěrboholy, Česká republika**, zpracováváme informace o výrobcích a pokyny k montáži, technické údaje a údaje o připojení, údaje o komunikaci, registraci výrobků a o historii klientů za účelem zajištění funkcí výrobků (čl. 6, odst. 1, písmeno b nařízení GDPR), abychom mohli plnit svou povinnost dohledu nad výrobky a zajišťovat bezpečnost výrobků (čl. 6, odst. 1, písmeno f nařízení GDPR) s cílem ochránit naše práva ve spojitosti s otázkami záruky a registrace výrobků (čl. 6, odst. 1, písmeno f GDPR) a abychom mohli analyzovat distribuci našich výrobků a poskytovat přizpůsobené informace a nabídky související s výrobky (čl. 6, odst. 1, písmeno f nařízení GDPR). V rámci poskytování služeb, jako jsou prodejní a marketingové služby, správa smluvních vztahů, evidence plateb, programování, hostování dat a služby linky hotline, můžeme pověřit zpracováním externí poskytovatele služeb a/nebo přidružené subjekty společnosti Bosch a přenést data k nim. V některých případech, ale pouze je-li zajištěna adekvátní ochrana údajů, mohou být osobní údaje předávány i příjemcům mimo Evropský hospodářský prostor. Další informace poskytujeme na vyžádání. Našeho pověřence pro ochranu osobních údajů můžete kontaktovat na následující adrese: Data Protection Officer, Information Security and Privacy (C/ISP), Robert Bosch GmbH, Postfach 30 02 20, 70442 Stuttgart, NĚMECKO.

Máte právo kdykoli vznést námitku vůči zpracování vašich osobních údajů, jehož základem je čl. 6 odst. 1 písmeno f nařízení GDPR, na základě důvodů souvisejících s vaší konkrétní situací nebo v případech, kdy se zpracovávají osobní údaje pro účely přímého marketingu. Chcete-li uplatnit svá práva, kontaktujte nás na adrese **DPO@bosch.com**. Další informace najdete pomocí QR kódu.

Table of contents

1 Explanation of symbols and safety instructions 12
1.1 Explanation of symbols 12
1.2 General safety instructions 12
1.3 Notices regarding these instructions 13

2 Product Information 13
2.1 Declaration of conformity 13
2.2 Specifications of remote control 13
2.3 Usage with multi-split air conditioner 13
2.4 IP Gateway specifications 13

3 Operation 14
3.1 Indoor unit overview 14
3.2 Remote control overview 14
3.3 Using the remote control 15
3.4 Connectivity 15
3.4.1 Connectivity 15
3.4.2 Matter compatibility 15
3.4.3 Energy monitoring function 16
3.5 Setting main operating mode 16
3.6 Setting timer 16
3.7 Primary operating functions 16
3.7.1 Energy saving function 16
3.7.2 Setting the swing function 17
3.7.3 Turbo cool/Turbo heat 17
3.7.4 Silent Mode 17
3.7.5 Sleep mode 17
3.7.6 Child lock function 17
3.7.7 Frost protection (8 °C / 12 °C) 17
3.7.8 Other functions 18

4 Troubleshooting 19
4.1 Faults with indication (Self diagnosis function) 19
4.2 Faults not indicated 19

5 Maintenance 20
5.1 Replacing the batteries 20
5.2 Cleaning the unit and the remote control 20
5.3 Cleaning the air filter 20
5.4 Decommissioning for longer periods 20
5.5 Manual operation 20

6 Environmental protection and disposal 21

7 Data Protection Notice 21

1 Explanation of symbols and safety instructions

1.1 Explanation of symbols

Warnings

In warnings, signal words at the beginning of a warning are used to indicate the type and seriousness of the ensuing risk if measures for minimizing danger are not taken.

The following signal words are defined and can be used in this document:

DANGER

DANGER indicates that severe to life-threatening personal injury will occur.

WARNING

WARNING indicates a hazardous situation which, if not avoided, could result in serious personal injury or danger to life.

CAUTION

CAUTION indicates a hazardous situation which, if not avoided, could result in minor to moderate personal injury.

NOTICE

ATTENTION indicates that material damage may occur.

Important information

The info symbol indicates important information where there is no risk to people or property.

Symbol	Meaning
	Warning regarding flammable substances: the refrigerant R32 used in this product is a gas with low combustibility and low toxicity (A2L or A2).
	Wear protective gloves during installation and maintenance work.
	Maintenance by a qualified person should be done while following the instructions of the service manual.
	For operation follow the instructions of the user manual.

Table 1

1.2 General safety instructions

⚠ Notices for the target group

These operating instructions are intended for the operator of the air conditioning system. All system-relevant instructions must be observed. Failure to comply with instructions may result in material damage and personal injury, including danger to life.

- ▶ Read and retain the operating instructions of all system components prior to use.
- ▶ Observe the safety instructions and warnings.

⚠ Intended use

The indoor unit is intended for installation inside the building with connection to an outdoor unit and further system components, e.g. controls.

The outdoor unit is intended for installation outside the building with connection to an indoor unit or units and further system components, e.g. controls.

The air conditioning system is intended for commercial/residential use only where temperature deviations from adjusted set points do not lead to damage of living beings or materials. The air conditioning system is not suitable to set and maintain desired absolute humidity levels precisely.

Any other use is considered inappropriate. Any damage that may result from misuse is excluded from liability.

In particular, the air conditioner shall not be operated in a wet room such as a bathroom or laundry room.

For installation at special locations (underground garage, mechanical rooms, balcony or at any semi-open areas):

- ▶ First refer to the requirements for the installation site in the technical documentation.

⚠ General dangers posed by the refrigerant

- ▶ This appliance is filled with refrigerant. If the refrigerant gas gets into contact with hot surfaces, it may cause a fire or generate toxic gas.
- ▶ Have the system inspected and serviced regularly by an approved contractor.
- ▶ If there is a possibility that refrigerant has escaped, thoroughly ventilate the room and notify the approved contractor.

⚠ Conversion and repairs

If modifications to the air conditioning system are not carried out correctly, this can result in personal injury and/or material damage.

- ▶ Have work carried out only by an approved contractor.
- ▶ Do not make any changes to the outdoor unit, indoor unit or other parts of the air conditioning system.
- ▶ Disconnect the air conditioning system from the power supply before carrying out any maintenance work.

⚠ Notices on handling the system

If the air conditioning system is used incorrectly, this could impair your health.

- ▶ Do not stand directly in the airflow for any length of time.
- ▶ Ensure that the room temperature is suitable for all people in the room, including babies, children, elderly, bedridden or disabled people.
- ▶ Never insert objects into the unit, you could injure yourself.

If the unit is handled incorrectly, this can lead to reduced performance and also damage to the unit and personal injury.

- ▶ Do not block the air inlets and outlets of the unit.
- ▶ Shut doors and windows when the unit is in operation.
- ▶ Protect the indoor unit from water ingress.
- ▶ Check the outdoor unit mounting rack periodically for wear and to make sure it is firmly in place.
- ▶ Do not apply any weight to the outdoor unit, e.g. objects or persons.
- ▶ Keep dust, steam and moisture in the installation room of the indoor unit to a minimum.
- ▶ Do not use highly-flammable gases, e.g. from spray cans, in the vicinity of the units.
- ▶ If there appears to be something wrong with the air conditioner (burning smell or faulty cable for example), stop using it immediately and disconnect the power supply.

⚠ Safety of electrical devices for domestic use and similar purposes

The following requirements apply in accordance with EN 60335-1 in order to prevent hazards from occurring when using electrical appliances:

“This appliance can be used by children of 8 years and older, as well as by people with reduced physical, sensory or mental capabilities or lacking in experience and knowledge, if they are supervised and have been given instruction in the safe use of the appliance and understand the resulting dangers. Children shall not play with the appliance. Cleaning and user maintenance must not be performed by children without supervision.”

“If the power cable is damaged, it must be replaced by the manufacturer, its customer service department or a similarly qualified person, so that risks are avoided.”

1.3 Notices regarding these instructions

The figures are shown together at the end of these instructions. The text contains references to the figures.

Depending on the model, the products may be different to those shown in these instructions.

2 Product Information

2.1 Declaration of conformity

The design and operating characteristics of this product comply with the European and national requirements.

CE The CE marking declares that the product complies with all the applicable EU legislation, which is stipulated by attaching this marking.

The complete text of the Declaration of Conformity is available on the Internet: www.altoenergy.co.uk.

2.2 Specifications of remote control

Power infeed	2 AAA batteries
Signal range	8 m
Permissible ambient temperature	-5 °C ... 60 °C

Table 2

2.3 Usage with multi-split air conditioner

The indoor unit can be used in a system with multi-split air conditioner. In this case, the following functions are disabled:

- Energy saving functions **Save+** and **Power control**
- Self-cleaning (iClean 56°C)
- Noise reduction (Silent Mode)
- Manual operation
- Refrigerant Leak Detection
- Automatic energy-saving mode when on standby mode (1 W standby)

2.4 IP Gateway specifications

	Unit	Value
U	V_{DC}	5
P_{max}	W	2.5
f (RF)	GHz	2.4 (802.11 b/g/n) (P = max. + 20 dBm)
T_{amb}	°C	-20 ... 50
BUS	–	UART
IP class	–	IP40

Table 3

3 Operation

3.1 Indoor unit overview

Key to Fig. 1:

[1] Display
[2] Front panel
[3] Air grille
[4] Air filters
[5] Button for manual operation
[6] Movement sensor (Human sensor)
[7] Air flow panel

Indoor unit display

The indoor unit display remains off by default, lighting up for a brief 15 seconds only when using the remote control. This feature is intended for energy-saving.

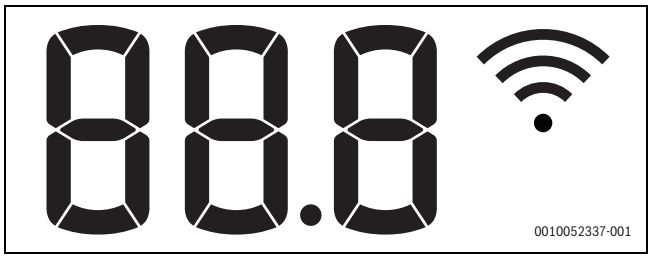

Symbol	Explanation
Number	Temperature display, operation feature and error codes
	WLAN connection active
ON	Displayed with some functions, if these are switched on. Indicates that the ON timer is active when the indoor unit is switched off.
OF	Displayed with some functions, if these are switched off.
dF	Automatic defrosting active
FP	Frost protection active: the indoor unit keeps the room temperature at minimum 8 °C.
CL	Self-cleaning function is active (iClean 56°C)

Table 4 Symbols in the display of the indoor unit

3.2 Remote control overview

Keys on remote control

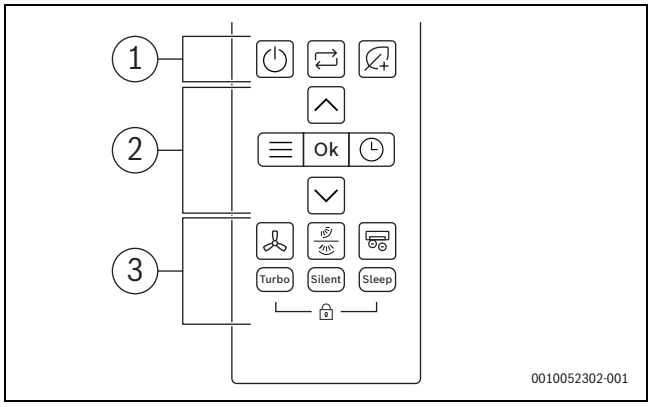

Pos.	Key	Function
1		Switch on/off.
		Set operating mode
		Save+
2		Menu
	Ok	Confirm choice
		Setting timer
		Increase temperature
		Reduce temperature
3		Fan speed
		Swing vertical/horizontal
		Advanced ionizer
	Turbo	Turbo mode
	Silent	Silent mode
	Sleep	Sleep mode
		Child lock

Table 5 Keys on remote control

Remote control display

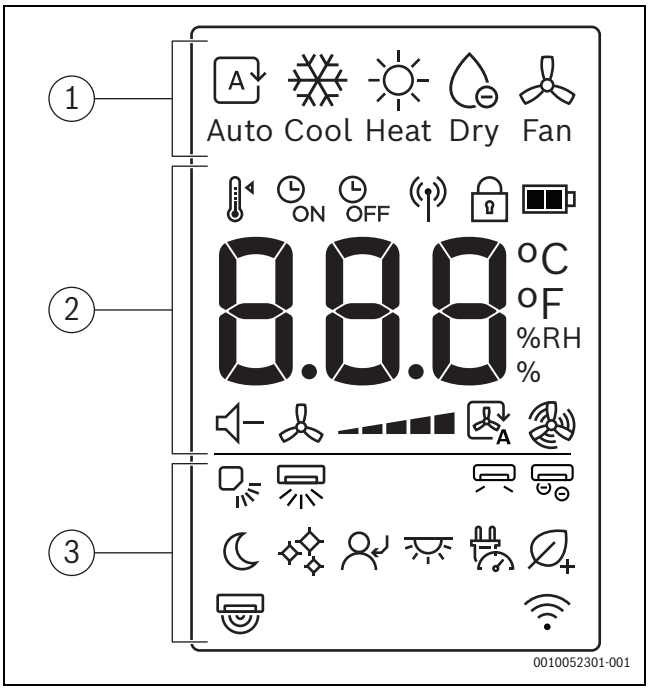

Pos.	Symbol	Explanation
1		Operating mode: automatic mode
		Operating mode: cooling mode
		Operating mode: heating mode
		Operating mode: dry mode
		Operating mode: fan mode
2		Set temperature
	ON	Timer ON
	OFF	Timer OFF
		Signal sending
		Child lock
		Battery level
	°C / °F / %RH	Value display: shows the set temperature, % of relative humidity, and timer.
		Silent mode
		Fan speed
		Fan auto mode
		Fan turbo mode

Pos.	Symbol	Explanation
3		Vertical swing - Auto
		Horizontal swing - Auto
		Wind avoid me
		Advanced ionizer
		Sleep mode
		iClean 56°C
		Follow me
		LED display and alarm buzzer on/off
		Power control
		Save+
		Human sensor
		Wireless control feature display

Table 6 Symbols in the display of the remote control

3.3 Using the remote control

The signal range is 8 m. If objects are in the way or certain fluorescent lamps are used in the same room this can affect transmission of the signal.

- ▶ Point the remote control towards the signal receiver window of the device and press the desired key.

NOTICE

The remote control may be permanently prevented from working correctly.

- ▶ Do not expose the remote control to direct sunlight.
- ▶ Do not leave the remote control near a heating appliance.
- ▶ Protect the remote control from moisture and impacts.

3.4 Connectivity

3.4.1 Connectivity

Control the most important functions very easily via the IVT IVT Anywhere II app on your mobile device.

WARNING

Incorrect use!

It is strictly forbidden for the user to open and interfere with the product other than for the actions allowed in this chapter. Any incorrect use can result in danger to the householder and to the product itself!

Technical requirements

Operating system	• Android • IOS
Router	Standard router with 2.4 GHz signal
WLAN standard	IEEE 802.11b/g/n

Table 7 Technical requirements

Downloading the app

The app can be downloaded from the Apple App Store for iOS and the Google Play Store for Android. To benefit from the latest function and security updates, make sure you always have the latest version installed on your mobile device.

- ▶ Scan the QR code to download and install the app.
- ▶ Set up your account.
- ▶ Make sure to accept the Terms of use.

Fig. 1

Pairing

The WLAN signal strength is sufficient to establish a connection with the Internet. If the signal is too weak:

- ▶ Use a WLAN repeater.

- ▶ Turn on the indoor unit.
- ▶ Open the app and follow the step described.
- ▶ Scan the QR code to pair the product.

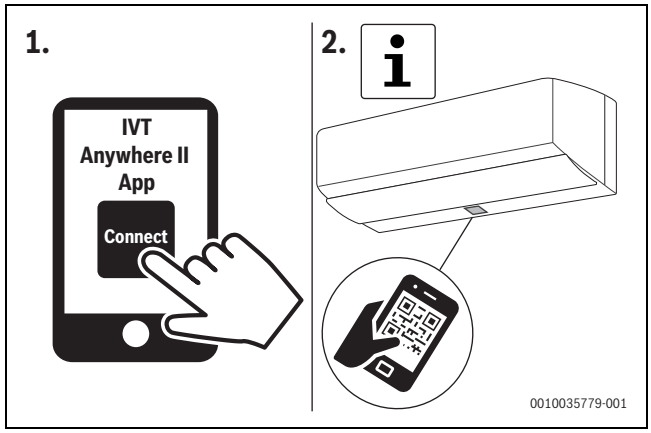

Fig. 2 IVT Anywhere II

3.4.2 Matter compatibility

This air conditioner is designed to be compatible with the Matter protocol, ensuring seamless integration with Alexa, Google Assistance, Apple Home or other Matter-enabled devices, for enhanced interoperability and connectivity with your smart home ecosystem.

Supported features include:

- ▶ Turn On-Off device
- ▶ Set operating mode (Cooling, Heating, Dry, Fan, Auto)
- ▶ Monitor room temperature
- ▶ Set room temperature
- ▶ Set fan speed

The features available may vary based on your Matter-enabled device type.

For specific instructions on connecting and using other Matter-compatible devices, consult the respective owner's manuals or documentation provided with those devices.

3.4.3 Energy monitoring function

The Energy Monitoring feature enables you to track the electricity consumption of each indoor unit, separated per operation mode. Via the included efficiency screen, you can compare the electricity consumption with the output of thermal energy for heating or cooling. Additionally, the total electricity consumption and the total thermal energy output during appliance lifetime is recorded for you.

Visualization of Energy Monitoring data requires an active App account.

3.5 Setting main operating mode

Switching on/off the unit

- Press the ⏻ key to switch the unit on or off:
  The unit starts in the set operating mode.

Settings can also be selected when the unit is switched off. The unit saves the settings, and also retains them in the event of a power failure.

After turning off, the unit remains in standby mode. Intelligent on-off technology enables an automatic energy-saving mode when on standby mode (1 W standby).

Automatic mode

In automatic mode, the unit automatically switches between heating and cooling mode to maintain the desired temperature.

- Press the ⇄ key repeatedly until A appears on the display.
- Select the required temperature with the ∧ and ∨ keys.

The fan speed cannot be adjusted in automatic mode.

Cooling mode

- Press the ⇄ key repeatedly until ❄ appears on the display.
- Select the required temperature with the ∧ and ∨ keys.
- Press the key until the required air speed is reached.

Fan mode

- Press the ⇄ key repeatedly until appears on the display.
- Press the key until the required fan speed is reached.

The temperature cannot be adjusted or displayed in fan mode.

Dry mode

- Press the ⇄ key repeatedly until appears on the display.
- Select the required temperature with the ∧ and ∨ keys.

Change humidity percentage to maintain the minimum desired humidity level during dry mode:

- Press the ≡ key repeatedly until **%RH** appears on the display.
- Confirm with the **Ok** key.
- Press the ∧ and ∨ keys until the desired relative humidity percentage is shown. The setting range is 35 % - 85 % in 5 % steps. The set humidity is shown in the display of the remote control.

This function is not designed to increase humidity. It is specifically intended for dehumidification.

The fan speed cannot be adjusted or displayed in Dry mode.

Heating mode

- Press the ⇄ key repeatedly until appears on the display.
- Set the required temperature with the ∧ and ∨ keys.
- Press the key until the required fan speed is reached.

If the outside temperature is very low, the heating capacity of the air conditioning system may not be sufficient. We recommend connecting additional heat sources.

3.6 Setting timer

ON and OFF timers can be set to between 0 and 24 hours, in 30-minute increments for the first 10 hours, then in 1-hour increments. If 0 hours is set, the timer is cancelled.

Setting the on timer

- Press the key until the ON symbol appears.
- Press the ∧ or ∨ key to set the desired time.
  The setting is applied shortly afterwards.

Setting the off timer

- Press the key until the OFF symbol appears.
- Press the ∧ or ∨ key to set the desired time.
  The setting is applied shortly afterwards.

Cancelling timer

- Press the key to select the corresponding timer.
- Set 0.0 hours.
  The timer is cancelled after a short time.

Combining timers

The two timers can be set at the same time. Either timer can be programmed to activate prior to the other

- Set the on timer and off timer.
  The settings will be automatically combined.

Current time	13:00 o'clock
Setting of ON timer	4.0 h
Setting of OFF timer	8.5 h
Switch-on time	17:00 o'clock
Switch-off time	21:30 o'clock

Table 8 Example

You can not program the on timer and off timer to operate the unit at different temperatures or with other settings.

3.7 Primary operating functions

3.7.1 Energy saving function

The following energy saving function can be selected at the device:

Save+

The unit automatically reduces consumption of energy, while maintaining the desired room temperature.

- Press the key to active this feature.
  The remote control displays the symbol .

The **Save+** function can only be selected in cooling and heating modes.

Pressing the key will stop the **Save+ o**peration.

3.7.2 Setting the swing function

NOTICE

If the louvre remains at the lowest position during cooling mode for an extended period, condensate may form. Adjusting the louvre by hand may cause faults.

- Only use the remote control to adjust the louvre.

The swing function can be activated in the vertical or horizontal position (→ 2).

Automatic vertical swing mode (up/down)

- Press the key.
  The remote control displays the symbol .

To cancel the automatic vertical Swing mode:

- Press the key again.

Swivelling the louvre manually (up/down)

- Press the key repeatedly until the required position is set.
  The setting changes in the following sequence:

Automatic horizontal swing mode (left/right)

- Press the key for 2 seconds to activate the automatic horizontal Swing mode.
  The remote control displays the symbol .

To cancel the automatic horizontal Swing mode:

- Press the key again for two seconds.

When turning on the unit, the louvre position will automatically resume its former angle.

Advanced Ionizer (Fresh air function)

When this function is selected, an internal component of the indoor unit will be energized and released ions will be spread into the room to counteract airborne contaminants such as mould, viruses and allergens, helping to improve the indoor air quality.

- Press the key to activate this function.
  The remote control displays the symbol .

Exiting the function:

- Press the key again.

3.7.3 Turbo cool/Turbo heat

When Turbo cool/Turbo heat is active, the indoor unit operates at maximum power for 30 min. to heat or cool the room quickly.

- Turbo cool: switch on Cooling mode and press the **Turbo** key.
- Turbo heat: switch on heating mode and press the **Turbo** key.
  The remote control displays the symbol .

Exiting the function:

- Press the **Turbo** key again.
  The symbol on the remote control disappears.

This function is only available in cooling and heating modes.

3.7.4 Silent Mode

This function[1] reduces the noises emitted by the indoor and outdoor unit when it is in operation. This is particularly advantageous at night, if you need to show consideration for your neighbours.

- Press the **Silent** key to activate this function.
  The remote control displays the symbol .

Exiting the function:

- Press the **Silent** key again.
  The symbol on the remote control disappears.

The fan speed of the indoor unit will be reduced to its minimum level. If setting a higher fan speed for the indoor unit, the silent mode function will be deactivated.

When the unit is in silent mode, it may not be possible to achieve the required cooling/heating capacity because the compressor in the outdoor unit operates at a low frequency.

3.7.5 Sleep mode

The purpose of this function is to save energy during idle times. After an hour, the device heats or cools less intensely. To do this, the set temperature is changed by 1 °C. After two hours, the set temperature changes by a further 1 °C. Then it remains at the new temperature.

To activate the function:

- Press the **Sleep** key.
  The remote control displays the symbol .

To de-activate the function:

- Press the Sleep key again or after 8 hours of operation in Sleep mode.
  The symbol on the remote control disappears.

The function is not available in dry and fan modes.

3.7.6 Child lock function

The keys of the remote control can be locked with the child lock.

To activate the function:

- Press the **Turbo** and **Sleep** keys simultaneously for 5 seconds.
  The remote control displays the symbol .

To de-activate the function:

- Press the **Turbo** and **Sleep** keys simultaneously for 3 seconds.
  The symbol on the remote control disappears.

3.7.7 Frost protection (8 °C / 12 °C)

The frost protection can be activated to keep the room temperature at a minimum of 8 °C.

- In heating mode, set the temperature to 16 °C.
- 8 °C: Press the ∨ key 2x within 1 second.
- 12 °C: Press the ∨ key again 2x within 1 second.
  The unit remains off until the temperature falls below 8 °C/12 °C.

Exiting the function:

- Press the ⏻ key, ⇄ key or any other key.

Fp appears on the display of the indoor unit when the Frost protection feature is active.

1) The Silent Mode function is not available in the Multisplit system.

3.7.8 Other functions

- ▶ Press the ≡ key.
- ▶ Press the ≡ key repeatedly or ∧, ∨ keys to select the function.
  - – = LED on/off function
  - – = Power control function
  - – = Human sensor function
  - – = Wind avoid me (Indirect airflow function)
  - – = iClean 56°C
  - – = Follow me function
  - – = Wireless control function
- ▶ Confirm selection with the **Ok** key.

Exiting the function:

- ▶ Repeat the above steps.

Changing over display and alarm buzzer (Mute Mode)

To switch on or off the display at the indoor unit and the alarm buzzer:

- ▶ Press the ≡ key repeatedly or ∧, ∨ keys until the icon is displayed.
- ▶ Confirm selection with the **Ok** key.

To display the current room temperature:

- ▶ Press the **Silent** key and hold for 5 seconds.

To display the set temperature:

- ▶ Press and hold the **Silent** key for another 5 seconds.

Power control

The following power control[1] options are available. Two of the power control options can be selected to reduce consumption of energy of the appliance:

- **Power control** (100%): normal operation (exit Power control function)
- **Power control** (75%): reduce power consumption by 25%
- **Power control** (50%): reduce power consumption by 50%

To select the desired power control option:

- ▶ Press the ≡ key repeatedly or ∧, ∨ keys until is displayed.
- ▶ Confirm with the **Ok** key.
- ▶ Press the ∧ and ∨ keys and select the desired power control level (100%, 75%, 50%).
- ▶ Confirm with the **Ok** key.

i

The **Power control** function can only be selected in cooling mode.

Movement sensor function (Human sensor)

The indoor appliance has a movement sensor located in the back side of the front panel. The sensor detects moving objects in a room to determine human activities.

If the sensor detects no movement in the room for 30 minutes, the unit reduces the power. When the movement is once again detected in the room, the power increases to the normal operation.

The Human Sensor (→ 3, [2]) detects within a 6-meter range [B], with a 1-meter non-detectable area [A] and a 5-meter detectable area [1]. It also has a detection angle of 2.5 meters from the centre of the air conditioner to the sides (swing function) (→ 4).

- ▶ Press the ≡ key repeatedly or ∧, ∨ keys until the icon is displayed.
- ▶ Confirm selection with the **Ok** key.

i

Sweeping robots, swing fans, wind-blown plants and curtains, etc. are all identified as human activities, which can resulting in failure of no-man's energy-saving functions.

Wind avoid me (Indirect airflow function)

This function[2] prevents a direct airflow onto the body.

- ▶ Press the ≡ key repeatedly or ∧, ∨ keys until the icon is displayed.
- ▶ Confirm selection with the **Ok** key.

i

The function is only available in cooling mode, dehumidification mode and fan mode.

iClean 56°C

The unit has a self-cleaning function[3] for the heat exchanger of the indoor. The self-cleaning function removes dust, mould, and grease that might lead to unpleasant odours. It works by automatically freezing, quickly thawing the frost, and then using hot air to dry the exchanger, effectively eliminating these impurities.

- ▶ Press the ≡ key repeatedly or ∧, ∨ keys until the icon is displayed.
- ▶ Confirm selection with the **Ok** key.

i

CL appears on the display of the indoor unit when self-cleaning is in progress. Self-cleaning ends automatically after 20 to 45 minutes.

Follow me function (Follow Me)

The function activates the remote control at the current location in order to measure the temperature at 3-- minute - intervals. The indoor unit is now controlled with reference to these measurements.

- ▶ Press the ≡ key repeatedly or the ∧ and ∨ keys until the icon is displayed.
- ▶ Confirm selection with the **Ok** key.

i

The Follow Me function is only available in cooling mode, heating mode and automatic mode.

Wireless control function

The purpose of this function is to establish a connection via WLAN. If the unit is not displaying the function:

- ▶ Press the ≡ key repeatedly or the ∧ and ∨ keys until is displayed.
- ▶ Confirm selection with the **Ok** key.

1) The power control function is not available in the Multisplit system.

2) The Wind avoid me function is not available in the Multisplit system.

3) The iClean 56°C function is not available in the Multisplit function.

4 Troubleshooting

4.1 Faults with indication (Self diagnosis function)

If a fault occurs during operation, the LEDs flash for an extended period or an error code is displayed (e.g. EH 02).

If a fault is present for more than 10 minutes:

- ▶ Briefly disconnect the power supply and switch the indoor unit back on.

If a fault persists:

- ▶ Call customer service and provide the fault code and details of the appliance.

4.2 Faults not indicated

If faults occur during operation that cannot be eliminated:

- ▶ Call customer service about the fault, providing details of the device.

Fault	Possible cause
The output of the indoor unit is too low.	Temperature is set too high or too low.
	Air filter is soiled and must be cleaned.
	Unfavourable ambient conditions for the indoor unit, e.g. the ventilation openings of the devices are obstructed, doors/windows in the room are open or the room contains powerful heat sources.
	Low-noise operation is activated and prevents the full output from being used.
Indoor unit does not switch on.	The indoor unit has a safety mechanism to prevent overloading. It may take 3 minutes , until the indoor unit can be restarted.
	The batteries of the remote control are empty.
	The timer is switched on.
Operating mode changes from Cooling or Heating to Fan Mode.	The indoor unit changes operating mode to prevent the formation of frost.
	The set temperature is reached provisionally.
A white mist is coming from the indoor unit.	In humid regions, white mist may appear if there is a significant temperature difference between the indoor air and air-conditioned air.
White mist is emerging from the indoor unit and outdoor unit.	If heating mode is activated directly after automatic defrosting, this can generate white mist due to the higher level of humidity.
There is noise coming from the indoor unit and outdoor unit.	A swooshing noise may be heard inside the indoor unit if the position of the airflow grille is set back.
	A quiet hissing noise is normal during operation. This is caused by the flow of refrigerant.
	Creaks and squeaks may be heard, as the metal and plastic parts of the device expand or contract during heating/cooling.
	The outdoor unit also emits a range of other noises during operation which is normal.
Dust is being discharged from the indoor unit or outdoor unit.	Dust may accumulate in the devices if they are shut down for an extended period and not covered.
Unpleasant odour during operation.	Unpleasant odours in the air may enter the devices and spread.
	There may be mould on the air filter and it must therefore be cleaned.
The fan of the outdoor unit is not running continuously.	Variable fan control is used to ensure optimum operation.
Operation is irregular or unpredictable or the indoor unit is not responding.	The indoor unit may be affected by interference from mobile radio masts or external signal amplifiers. ▶ Briefly disconnect the indoor unit from the power supply then restart it.
Air flap or louvres do not run correctly.	Air flap or louvres have been adjusted manually or have not been correctly installed. ▶ Switch off the indoor unit and check whether the components are engaged correctly. ▶ Power on the IDU.

Table 9

5 Maintenance

CAUTION

Danger due to electric shock or moving parts

- Disconnect the power supply before carrying out any maintenance work.
- Have any maintenance steps that are not listed here carried out by an approved installer.

5.1 Replacing the batteries

You require 2 size AAA batteries. Using rechargeable batteries is not recommended.

- Remove the battery cover (→ Fig. 5).
- Insert new batteries, ensuring correct polarity.
- Reinstall the cover.

5.2 Cleaning the unit and the remote control

NOTICE

Damage to unit due to incorrect cleaning!

- Do not directly splash or pour water onto them.
- Do not use hot water, thinner, abrasive powders or strong solvents.

- Clean indoor unit and remote control by wiping them with a soft cloth.
- Only have the outdoor unit cleaned by an approved contractor.

5.3 Cleaning the air filter

NOTICE

The air filter may deform in direct sunlight.

- Do not expose the air filter to direct sunlight.

Clean the air filter every 2 weeks, and also before and after decommissioning for longer periods.

- Switch off the indoor unit.
- Fold the front cover of the indoor unit up → Fig. 6, [1]).
- Remove the air grills and extract them from the unit (→ Fig. 6, [2]).
- Take out the air filters from the grills, if installed (→ Fig. 6, [3]).
- Clean the small air filters with a hand-held vacuum cleaner.
- Wash the large air filter with warm water and a mild cleaning agent and dry in the shade.
- Reattach the small air filter and the large air filter.

5.4 Decommissioning for longer periods

Before decommissioning for longer periods:

- Clean the air filter.
- Activate the self-cleaning of the indoor unit using the **Clean** button.
- After self-cleaning, switch on the fan mode until the indoor unit is dry.
- Turn off indoor unit and disconnect power supply.
- Take batteries out of the remote control.
- Protect the devices from dust.

5.5 Manual operation

NOTICE

Damage to units due to incorrect operation

Use of manual operation on a continuous basis is not envisaged.

- This must only be used for testing purposes or in emergencies.
- Only use for a short time.

- Switch off the indoor unit.
- Fold the top cover of the indoor unit up.
- Locate the manual control button on the right-hand side of the display box (→ 7).
- Press the key for the manual control mode by inserting a thin object:
  - Press once: unit is forced into automatic mode.
  - Press twice: unit is forced into cooling mode.
  - Press three times: indoor unit is switched off.
- Use remote control to restore normal mode.

6 Environmental protection and disposal

Environmental protection is a fundamental corporate strategy of the Bosch Group.
The quality of our products, their economy and environmental safety are all of equal importance to us and all environmental protection legislation and regulations are strictly observed.
We use the best possible technology and materials for protecting the environment taking account of economic considerations.

Packaging

Where packaging is concerned, we participate in country-specific recycling processes that ensure optimum recycling.
All of our packaging materials are environmentally compatible and can be recycled.

Used appliances

Used appliances contain valuable materials that can be recycled.
The various assemblies can be easily dismantled. Synthetic materials are marked accordingly. Assemblies can therefore be sorted by composition and passed on for recycling or disposal.

Old electrical and electronic appliances

This symbol means that the product must not be disposed of with other waste, and instead must be taken to the waste collection points for treatment, collection, recycling and disposal.

The symbol is valid in countries where waste electrical and electronic equipment regulations apply, e.g. "(UK) Waste Electrical and Electronic Equipment Regulations 2013 (as amended)". These regulations define the framework for the return and recycling of old electronic appliances that apply in each country.

As electronic devices may contain hazardous substances, it needs to be recycled responsibly in order to minimize any potential harm to the environment and human health. Furthermore, recycling of electronic scrap helps preserve natural resources.

For additional information on the environmentally compatible disposal of old electrical and electronic appliances, please contact the relevant local authorities, your household waste disposal service or the retailer where you purchased the product.

You can find more information here:
www.bosch-homecomfortgroup.com/en/company/legal-topics/weee/

Batteries

Batteries must not be disposed together with your household waste.
Used batteries must be disposed of in local collection systems.

Refrigerant R32

The appliance contains fluorinated gas R32 (global warming potential 675[1]) mild combustibility and low toxicity (A2L or A2).

Contained quantity is indicated on the equipment outdoor unit name label.

Refrigerant is hazardous to the environment and must be collected and disposed of separately.

7 Data Protection Notice

We, **Bosch Thermotechnology Ltd., Cotswold Way, Warndon, Worcester WR4 9SW, United Kingdom** process product and installation information, technical and connection data, communication data, product registration and client history data to provide product functionality (art. 6 (1) sentence 1 (b) GDPR / UK GDPR), to fulfil our duty of product surveillance and for product safety and security reasons (art. 6 (1) sentence 1 (f) GDPR / UK GDPR), to safeguard our rights in connection with warranty and product registration questions (art. 6 (1) sentence 1 (f) GDPR / UK GDPR) and to analyze the distribution of our products and to provide individualized information and offers related to the product (art. 6 (1) sentence 1 (f) GDPR / UK GDPR). To provide services such as sales and marketing services, contract management, payment handling, programming, data hosting and hotline services we can commission and transfer data to external service providers and/or Bosch affiliated enterprises. In some cases, but only if appropriate data protection is ensured, personal data might be transferred to recipients located outside of the European Economic Area and the United Kingdom. Further information are provided on request. You can contact our Data Protection Officer under: Data Protection Officer, Information Security and Privacy (C/ISP), Robert Bosch GmbH, Postfach 30 02 20, 70442 Stuttgart, GERMANY.

You have the right to object, on grounds relating to your particular situation or where personal data are processed for direct marketing purposes, at any time to processing of your personal data which is based on art. 6 (1) sentence 1 (f) GDPR / UK GDPR. To exercise your rights, please contact us via **privacy.ttgb@bosch.com** To find further information, please follow the QR-Code.

1) Based on ANNEX I of REGULATION (EU) No 517/2014 of the European Parliament and of the Council of 16 April 2014.

Obsah

1 Vysvetlenie symbolov a bezpečnostné pokyny 22
1.1 Vysvetlenia symbolov 22
1.2 Všeobecné bezpečnostné pokyny 22
1.3 Upozornenia k tomuto návodu 23

2 Údaje o výrobku 23
2.1 Vyhlásenie o zhode 23
2.2 Technické údaje diaľkového ovládania 23
2.3 Používanie s multi-splitovým klimatizačným zariadením 23
2.4 Technické údaje IP brány 23

3 Obsluha 24
3.1 Prehľad vnútornej jednotky 24
3.2 Prehľad diaľkového ovládania 24
3.3 Používanie diaľkového ovládania 25
3.4 Konektivita 25
3.4.1 Konektivita 25
3.4.2 Kompatibilita Matter 25
3.4.3 Funkcia kontroly energie 26
3.5 Nastavenie hlavného prevádzkového režimu 26
3.6 Nastavenie časovača 26
3.7 Hlavné prevádzkové funkcie 26
3.7.1 Funkcia úspory energie 26
3.7.2 Nastavenie funkcie výkyvu 27
3.7.3 Turbo chladenie/Turbo vykurovanie 27
3.7.4 Silent Mode 27
3.7.5 Režim spánku 27
3.7.6 Funkcia detského zámku 27
3.7.7 Protimrazová ochrana (8 °C/12 °C) 27
3.7.8 Ďalšie funkcie 28

4 Odstránenie poruchy 29
4.1 Poruchy so zobrazením (Self diagnosis function) 29
4.2 Poruchy bez zobrazenia 29

5 Údržba 30
5.1 Výmena batérií 30
5.2 Čistenie zariadenia a diaľkové ovládanie 30
5.3 Čistenie vzduchového filtra 30
5.4 Dlhšie odstavenie z prevádzky 30
5.5 Manuálny režim 30

6 Ochrana životného prostredia a likvidácia odpadu 31

7 Informácia o ochrane osobných údajov 31

1 Vysvetlenie symbolov a bezpečnostné pokyny

1.1 Vysvetlenia symbolov

Výstražné upozornenia

Vo výstražných upozorneniach označujú výstražné výrazy typ a intenzitu následkov v prípade nedodržania opatrení na odvrátenie nebezpečenstva.

Definované sú nasledujúce výstražné výrazy, ktoré môžu byť použité v predloženom dokumente:

NEBEZPEČENSTVO

NEBEZPEČENSTVO znamená, že dôjde k ťažkým, až život ohrozujúcim zraneniam.

VAROVANIE

VAROVANIE znamená, že môže dôjsť k ťažkým, až život ohrozujúcim zraneniam.

POZOR

OPATRNE znamená, že môže dôjsť k ľahkým až stredne ťažkým zraneniam.

UPOZORNENIE

POZOR znamená, že môže dôjsť k vecným škodám.

Dôležité informácie

Dôležité informácie bez ohrozenia ľudí alebo rizika vecných škôd sú označené informačným symbolom.

Symbol	Význam
	Varovanie pred horľavými látkami: Chladiaci prostriedok R32 v tomto produkte je plyn s nízkou horľavosťou a nízkou toxicitou (A2L alebo A2).
	Pri inštalácii a údržbe noste ochranné rukavice.
	Údržbu by mala vykonávať kvalifikovaná osoba za dodržania pokynov v návode na údržbu.
	Počas prevádzky dodržujte pokyny návodu na obsluhu.

Tab. 1

1.2 Všeobecné bezpečnostné pokyny

⚠ Pokyny pre cieľovú skupinu

Tento návod na obsluhu je určený pre prevádzkovateľa klimatizačného zariadenia. Je nutné dodržiavať pokyny uvedené vo všetkých návodoch relevantných pre zariadenie. V prípade nedodržania pokynov môže dôjsť k vecným škodám a zraneniam osôb, až s následkom smrti.

- ▶ Pred začiatkom obsluhy si prečítajte návody na obsluhu všetkých častí zariadenia a majte ich odložené tak, aby boli k dispozícii.
- ▶ Dodržujte bezpečnostné a výstražné upozornenia.

⚠ Správne použitie

Vnútorná jednotka je určená na inštaláciu v budove s prípojkou na vonkajšiu jednotku a ďalšie komponenty systému, napr. reguláciu.

Vonkajšia jednotka je určená na inštaláciu mimo budovy s prípojkou na jednu alebo viaceré vnútorné jednotky a ďalšie komponenty systému, napr. reguláciu.

Klimatizačné zariadenie je určené len na komerčné/súkromné použitie, kde odchýlky teploty od nastavených hodnôt nevedú k zraneniu osôb alebo poškodeniu materiálov. Klimatizačné zariadenie nie je vhodné na presné nastavenie a udržiavanie požadovanej absolútnej vlhkosti vzduchu.

Akékoľvek iné použitie nezodpovedá účelu použitia. Na nesprávne používanie a škody vyplývajúce z porušenia týchto ustanovení sa nevzťahuje záruka.

Ohľadom inštalácie na špecifických miestach (podzemná garáž, technické miestnosti, balkón alebo na ľubovoľných polootvorených plochách):

- ▶ Venujte pozornosť predovšetkým požiadavkám na miesto inštalácie v technickej dokumentácii.

⚠ Všeobecné nebezpečenstvo vyplývajúce z chladiacich prostriedkov

- ▶ Toto zariadenie je naplnené chladiacim prostriedkom. Chladiaci plyn môže pri kontakte s ohňom vytvárať toxické plyny.
- ▶ Dajte špecializovanej firme s oprávnením pravidelne vykonávať revíziu a údržbu zariadenia.
- ▶ Ak vznikne podozrenie na únik chladiaceho prostriedku, miestnosť dôkladne vyvetrajte a informujte špecializovanú firmu s oprávnením.

⚠ Prestavba a opravy

Neodborne vykonané zmeny na klimatizačnom zaridení alebo iných častiach vykurovacieho zariadenia môžu spôsobiť poranenia osôb a/alebo vecné škody.

- ▶ Práce dajte vykonať iba špecializovanej firme s oprávnením.
- ▶ Nevykonávajte zmeny na vonkajšej jednotke, vnútornej jednotke alebo na iných častiach klimatizačného zariadenia.
- ▶ Pred každou údržbou klimatizačného zariadenia odpojte elektrické napájanie.

⚠ Upozornenia ohľadom zaobchádzania so zariadením

Nesprávne použitie môže poškodiť vaše zdravie.

- ▶ Nevystavujte telo na dlhší čas priamemu prúdu vzduchu.
- ▶ V prípade kojencov, detí, starších ľudí, imobilných alebo postihnutých osôb zabezpečte, aby bola priestorová teplota vhodná pre osoby nachádzajúce sa v miestnosti.
- ▶ Do zariadenia nikdy nezasúvajte predmety, mohli by ste sa zraniť.

Nesprávne zaobchádzanie so zariadením môže viesť k zníženiu výkonu až k poškodeniu zariadenia alebo poškodeniu zdravia.

- ▶ Nezatvárajte prívody a odvody vzduchu na zariadeniach.
- ▶ Počas prevádzky zatvorte dvere a okná.
- ▶ Vnútornú jednotku chráňte pred zatečením vody.
- ▶ Pravidelne kontrolujte opotrebovanie a pevné uloženie montážneho podstavca vonkajšej jednotky.
- ▶ Vonkajšiu jednotku nezaťažujte, napr. predmetmi alebo osobami.
- ▶ V inštalačnej miestnosti udržujte minimum prachu, pár a vlhkosti.
- ▶ V blízkosti zariadení nepoužívajte žiadne ľahko zápalné plyny, napr. rozprašovače.
- ▶ Ak sa prejaví, že s klimatizačným zariadením nie je niečo v poriadku (napr. zápach po spálenine, poškodený kábel), prevádzku ihneď zastavte a odpojte elektrické napájanie.

⚠ Bezpečnosť elektrických zariadení pre použitie v domácnosti a na podobné účely

Aby sa zabránilo ohrozeniu elektrickými prístrojmi, platia podľa EN 60335-1 nasledovné pravidlá:

„Toto zariadenie môžu používať deti staršie ako 8 rokov a osoby so zníženými fyzickými, senzorickými alebo mentálnymi schopnosťami alebo osoby s nedostatočnými skúsenosťami a vedomosťami iba vtedy, ak sú pod dozorom alebo ak boli poučené o bezpečnej obsluhe zariadenia a rozumejú s tým spojeným nebezpečenstvám. Deti sa so zariadením nesmú hrať. Čistenie ani užívateľskú údržbu nesmú vykonávať deti bez dozoru.“

„V prípade, že je poškodený sieťový kábel, musí ho vymeniť výrobca alebo jeho servisný technik alebo osoba s podobnou kvalifikáciou, aby sa zabránilo ohrozeniu.“

1.3 Upozornenia k tomuto návodu

Obrázky nájdete sústredené na konci tohto návodu. Text obsahuje odkazy na obrázky.

Výrobky sa môžu v závislosti od modelu líšiť od znázornenia v tomto návode.

2 Údaje o výrobku

2.1 Vyhlásenie o zhode

Konštrukcia tohto produktu a jeho funkcia počas prevádzky zodpovedá požiadavkám EÚ a národným požiadavkám.

CE Značkou CE sa vyhlasuje zhoda produktu so všetkými aplikovateľnými právnymi predpismi EÚ, ktoré predpisujú označenie touto značkou.

Úplný text vyhlásenia o zhode je k dispozícii na internete: www.ivt.sk.

2.2 Technické údaje diaľkového ovládania

Elektrické napájanie	2 batérie AAA
Dosah signálu	8 m
Prípustná teplota okolia	-5 °C ... 60 °C

Tab. 2

2.3 Používanie s multi-splitovým klimatizačným zariadením

Vnútornú jednotku možno použiť v systéme s multi-splitovým klimatizačným zariadením. V takom prípade sú deaktivované nasledujúce funkcie:

- Funkcie na úsporu energie **Save+** a **Regulácia výkonu**
- Automatické čistenie (iClean 56°C)
- Redukcia hluku (Silent Mode)
- Manuálny režim
- Detekcia úniku chladiaceho prostriedku
- Automatický režim úspory energie v pohotovostnej prevádzke (1 W standby)

2.4 Technické údaje IP brány

	Jednotka	Hodnota
U	V_{DC}	5
P_{max}	W	2,5
f (RF)	GHz	2,4 (802.11 b/g/n) (P = max. + 20 dBm)
T_{amb}	°C	-20... 50
BUS	–	UART
Trieda IP	–	IP40

Tab. 3

3 Obsluha

3.1 Prehľad vnútornej jednotky

Kľúč k obr. 1:

[1] Displej
[2] Predná stena
[3] Vzduchová ochranná mriežka
[4] Vzduchové filtre
[5] Tlačidlo na manuálnu prevádzku
[6] Snímač pohybu (Human sensor)
[7] Panel prúdenia vzduchu

Displej vnútornej jednotky

Displej vnútornej jednotky zostáva štandardne vypnutý a rozsvieti sa na krátkych 15 sekúnd iba pri použití diaľkového ovládania. Táto funkcia slúži na úsporu energie.

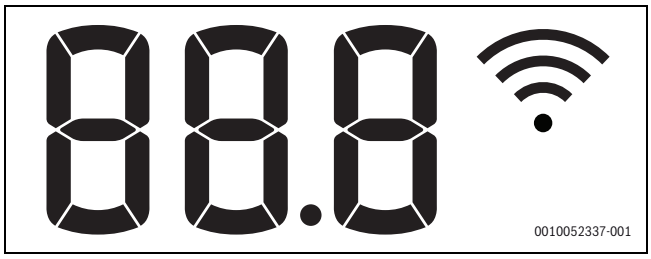

Symbol	Vysvetlenie
Číslo	Zobrazenie teploty, prevádzková funkcia a kódy porúch
	Aktívne pripojenie WLAN
	Zobrazuje sa pri niektorých funkciách, ak sú zapnuté. Signalizuje, že časovač ZAPNUTIA je aktívny, keď je vnútorná jednotka vypnutá.
OF	Zobrazuje sa pri niektorých funkciách, ak sú vypnuté.
dF	Automatické odmrazovanie aktívne
FP	Aktívna protimrazová ochrana: vnútorná jednotka udržiava priestorovú teplotu na minimálne 8 °C.
CL	Funkcia automatického čistenia je aktívna (iClean 56°C)

Tab. 4 Symboly na displeji vnútornej jednotky

3.2 Prehľad diaľkového ovládania

Tlačidlá na diaľkovom ovládaní

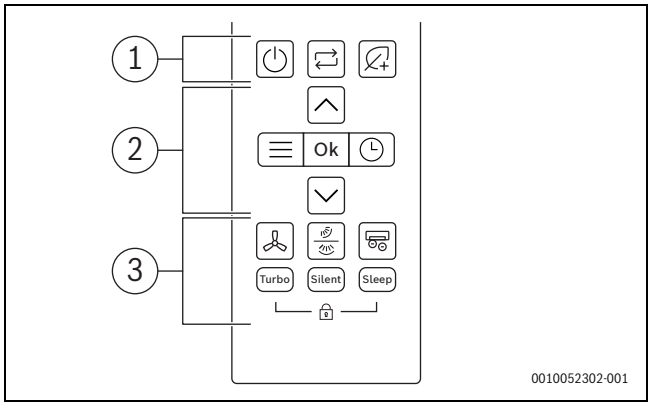

Poz.	Tlačidlá	Funkcia
1		Zapnutie/vypnutie.
		Nastavenie prevádzkového režimu
		Save+
2		Ponuka
	Ok	Potvrdenie voľby
		Nastavenie časovača
	∧	Zvýšenie teploty
	∨	Zníženie teploty
3		Otáčky ventilátora
		Vertikálny/horizontálny výkyv
		Pokročilý ionizátor
	Turbo	Režim Turbo
	Silent	Tichý režim
	Sleep	Režim spánku
		Detský zámok

Tab. 5 Tlačidlá na diaľkovom ovládaní

Displej diaľkového ovládania

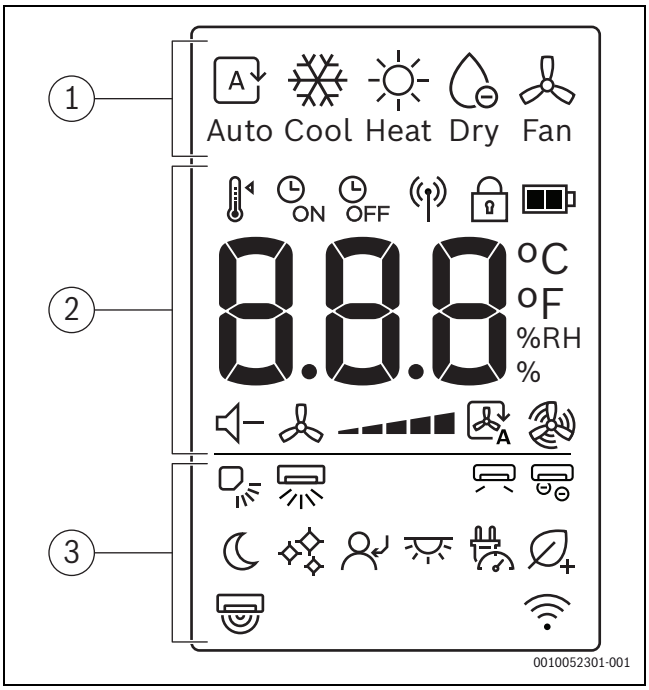

Poz.	Symbol	Vysvetlenie
1		Prevádzkový režim: automatická prevádzka
		Prevádzkový režim: chladiaca prevádzka
		Prevádzkový režim: vykurovacia prevádzka
		Prevádzkový režim: suchá prevádzka
		Prevádzkový režim: režim ventilátora
2		Požadovaná teplota
		ZAPNUTÉ spínacie hodiny
		VYPNUTÉ spínacie hodiny
		Odosielanie signálu
		Detský zámok
		Úroveň nabitia batérie
	°C / °F / %RH	Zobrazenie hodnoty: zobrazuje požadovanú teplotu, % relatívnej vlhkosti a časovač.
		Tichý režim
		Otáčky ventilátora
		Automatický režim ventilátora
		Turbo režim ventilátora

Poz.	Symbol	Vysvetlenie
3		Vertikálny výkyv – Automatický
		Horizontálny výkyv – Automatický
		Odklonenie prúdenia vzduchu
		Pokročilý ionizátor
		Režim spánku
		iClean 56°C
		Follow me (Nasleduj ma)
		LED displej a zap./vyp. bzučiaka alarmu
		Regulácia výkonu
		Save+
		Snímač ľudskej prítomnosti
		Zobrazenie funkcie bezdrôtového ovládania

Tab. 6 Symboly na displeji diaľkového ovládania

3.3 Používanie diaľkového ovládania

Dosah signálu je 8 m. Ak sú v ceste predmety alebo sa v tej istej miestnosti používajú určité žiarivky, môže to ovplyvniť prenos signálu.

- ▶ Nasmerujte diaľkové ovládanie na okienko prijímača signálu na zariadení a stlačte požadované tlačidlo.

UPOZORNENIE

Správne fungovanie diaľkového ovládania môže byť trvalo znemožnené.

- ▶ Nevystavujte diaľkové ovládanie priamemu slnečnému žiareniu.
- ▶ Nenechávajte diaľkové ovládanie v blízkosti vykurovacieho zariadenia.
- ▶ Chráňte diaľkové ovládanie pred vlhkosťou a nárazmi.

3.4 Konektivita

3.4.1 Konektivita

Pomocou aplikácie IVT IVT Anywhere II v mobilnom zariadení môžete veľmi jednoducho ovládať najdôležitejšie funkcie.

VAROVANIE

Nesprávne použitie!

Používateľovi je prísne zakázané otvárať výrobok a zasahovať doň iným spôsobom, ako sú činnosti povolené v tejto kapitole. Akékoľvek nesprávne použitie môže mať za následok nebezpečenstvo pre majiteľa a pre samotný výrobok!

Technické požiadavky

Operačný systém	• Android • IOS
Router	Štandardný router so signálom 2,4 GHz
Norma WLAN	IEEE 802.11b/g/n

Tab. 7 Technické požiadavky

Stiahnutie aplikácie

Aplikáciu je možné stiahnuť z Apple App Store pre systém iOS a z Google Play Store pre systém Android. Ak chcete využívať najnovšie aktualizácie funkcií a zabezpečenia, uistite sa, že máte vo svojom mobilnom zariadení vždy nainštalovanú najnovšiu verziu.

- ▶ Naskenujte QR kód a stiahnite a nainštalujte si aplikáciu.
- ▶ Nastavte si účet.
- ▶ Nezabudnite prijať Podmienky používania.

Obr. 1

Párovanie

Intenzita signálu WLAN je dostatočná na vytvorenie pripojenia na Internet. Ak je signál príliš slabý:

- ▶ Použite zosilňovač WLAN.

- ▶ Zapnite vnútornú jednotku.
- ▶ Otvorte aplikáciu a postupujte podľa uvedeného kroku.
- ▶ Naskenujte QR kód a spárujte produkt.

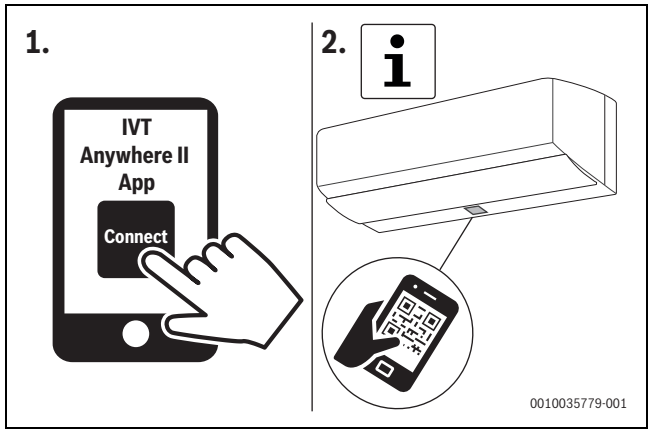

Obr. 2 IVT Anywhere II

3.4.2 Kompatibilita Matter

Toto klimatizačné zariadenie je navrhnuté tak, aby bolo kompatibilné s protokolom Matter, čo zaručuje bezproblémovú integráciu so zariadeniami Alexa, Google Assistance, Apple Home alebo inými zariadeniami podporujúcimi Matter, čím sa zvyšuje vzájomná kompatibilita a prepojenie s ekosystémom inteligentnej domácnosti Smart Home.

Medzi podporované funkcie patria:

- ▶ Zapnutie a vypnutie zariadenia
- ▶ Nastavenie prevádzkového režimu (chladenie, vykurovanie, suchý, ventilátor, automatický)
- ▶ Monitorovanie priestorovej teploty
- ▶ Požadovaná teplota v miestnosti
- ▶ Nastavenie otáčok ventilátora

Dostupné funkcie sa môžu líšiť v závislosti od typu zariadenia s podporou protokolu Matter.

Konkrétne pokyny na pripojenie a používanie iných zariadení kompatibilných s protokolom Matter nájdete v príslušných príručkách alebo dokumentácii dodanej s týmito zariadeniami.

3.4.3 Funkcia kontroly energie

Funkcia kontroly energie vám umožňuje sledovať spotrebu elektrickej energie každej vnútornej jednotky samostatne podľa prevádzkového režimu. Prostredníctvom zahrnutej obrazovky účinnosti môžete porovnať spotrebu elektrickej energie s výstupným výkonom tepelnej energie na vykurovanie alebo chladenie. Okrem toho sa pre vás zaznamenáva celková spotreba elektrickej energie a celkový tepelný výkon počas životnosti zariadenia.

Na vizualizáciu údajov kontroly energie je potrebné aktívne konto v aplikácii.

3.5 Nastavenie hlavného prevádzkového režimu

Zapnutie/vypnutie jednotky

- Stlačením tlačidla ⏻ jednotku zapnete alebo vypnete:
  Jednotka sa spustí v nastavenom prevádzkovom režime.

Nastavenia možno zvoliť aj vtedy, keď je jednotka vypnutá. Jednotka uloží nastavenia a zachová ich aj v prípade výpadku napájania.

Po vypnutí zostane jednotka v stave prevádzkovej pohotovosti. Inteligentná technológia zapnutia a vypnutia umožňuje automatický režim úspory energie v pohotovostnej prevádzke (1 W standby).

Automatická prevádzka

V režime automatickej prevádzky jednotka automaticky prepína medzi režimom vykurovania a chladenia, aby udržala požadovanú teplotu.

- Opakovane stláčajte tlačidlo ⇄, kým sa na displeji nezobrazí A.
- Pomocou tlačidiel ∧ a ∨ zvoľte požadovanú teplotu.

V režime automatickej prevádzky nie je možné nastaviť otáčky ventilátora.

Chladiaca prevádzka

- Opakovane stláčajte tlačidlo ⇄, kým sa na displeji nezobrazí ❄.
- Pomocou tlačidiel ∧ a ∨ zvoľte požadovanú teplotu.
- Stláčajte tlačidlo ⁂, kým sa nedosiahne požadovaná rýchlosť vzduchu.

Režim ventilátora

- Opakovane stláčajte tlačidlo ⇄, kým sa na displeji nezobrazí ⁂.
- Stláčajte tlačidlo ⁂, kým sa nedosiahnu požadované otáčky ventilátora.

V režime ventilátora nie je možné nastaviť ani zobraziť teplotu.

Suchý režim

- Opakovane stláčajte tlačidlo ⇄, kým sa na displeji nezobrazí 💧.
- Pomocou tlačidiel ∧ a ∨ zvoľte požadovanú teplotu.

Zmenou percentuálnej hodnoty vlhkosti môžete udržať minimálnu požadovanú úroveň vlhkosti počas suchého režimu:

- Opakovane stláčajte tlačidlo ☰, kým sa na displeji nezobrazí **%RH**.
- Potvrďte tlačidlom **Ok**.
- Stláčajte tlačidlá ∧ a ∨, kým sa nezobrazí požadovaná percentuálna hodnota relatívnej vlhkosti. Rozsah nastavenia je 35 % – 85 % v krokoch po 5 %.
  Nastavená vlhkosť sa zobrazuje na displeji diaľkového ovládania.

Táto funkcia nie je určená na zvýšenie vlhkosti. Je špeciálne určená na odvlhčovanie.

V suchom režime nie je možné nastaviť ani zobraziť otáčky ventilátora.

Vykurovacia prevádzka

- Opakovane stláčajte tlačidlo ⇄, kým sa na displeji nezobrazí ☀.
- Pomocou tlačidiel ∧ a ∨ nastavte požadovanú teplotu.
- Stláčajte tlačidlo ⁂, kým sa nedosiahnu požadované otáčky ventilátora.

Ak je vonkajšia teplota veľmi nízka, vykurovacia kapacita klimatizačného zariadenia nemusí byť dostatočná. Odporúčame pripojiť ďalšie zdroje tepla.

3.6 Nastavenie časovača ◷

Časovače zapnutia a vypnutia možno nastaviť na 0 až 24 hodín v 30-minútových krokoch počas prvých 10 hodín, potom v 1-hodinových krokoch. Ak je nastavená hodnota 0 hodín, časovač sa zruší.

Nastavenie časovača zapnutia

- Stláčajte tlačidlo ◷, kým sa nezobrazí symbol ◷ON.
- Stlačením tlačidla ∧ alebo ∨ nastavte požadovaný čas.
  Nastavenie sa použije krátko potom.

Nastavenie časovača vypnutia

- Stláčajte tlačidlo ◷, kým sa nezobrazí symbol ◷OFF.
- Stlačením tlačidla ∧ alebo ∨ nastavte požadovaný čas.
  Nastavenie sa použije krátko potom.

Zrušenie časovača

- Stlačením tlačidla ◷ zvoľte príslušný časovač.
- Nastavte 0,0 hodín.
  Po krátkom čase sa časovač zruší.

Kombinácia časovačov

Oba časovače možno nastaviť súčasne. Ktorýkoľvek z časovačov možno naprogramovať tak, aby sa aktivoval pred iným časovačom

- Nastavte časovač zapnutia a časovač vypnutia.
  Nastavenia sa automaticky skombinujú.

Aktuálny čas	13:00 hodín
Nastavenie časovača ZAPNUTIA	4,0 h
Nastavenie časovača VYPNUTIA	8,5 h
Čas zapnutia	17:00 hodín
Čas vypnutia	21:30 hodín

Tab. 8 Príklad

Časovač zapnutia a časovač vypnutia nemôžete naprogramovať tak, aby jednotka pracovala pri rozdielnych teplotách alebo s inými nastaveniami.

3.7 Hlavné prevádzkové funkcie

3.7.1 Funkcia úspory energie

Na zariadení možno zvoliť nasledujúcu funkciu úspory energie:

Save+ ∅+

Jednotka automaticky zníži spotrebu energie a zároveň udržiava požadovanú priestorovú teplotu.

- Túto funkciu aktivujete stlačením tlačidla ∅+.
  Na diaľkovom ovládaní sa zobrazí symbol ∅+.

Funkciu **Save+** možno zvoliť len v režimoch chladiacej a vykurovacej prevádzky.

Stlačením tlačidla sa použitie funkcie **Save+** vypne.

3.7.2 Nastavenie funkcie výkyvu

UPOZORNENIE

Ak žalúzia zostane počas režimu chladiacej prevádzky dlhší čas v najnižšej polohe, môže sa vytvoriť kondenzát. Nastavenie žalúzie rukou môže spôsobiť poruchy.

- Na nastavenie žalúzie používajte iba diaľkové ovládanie.

Funkciu výkyvu možno aktivovať vo vertikálnej alebo horizontálnej polohe (→ 2).

Automatický režim vertikálneho výkyvu (hore/dole)

- Stlačte tlačidlo .
  Na diaľkovom ovládaní sa zobrazí symbol .

Zrušenie automatického režimu vertikálneho výkyvu:

- Znovu stlačte tlačidlo .

Manuálne nastavenie žalúzie (hore/dole)

- Opakovane stláčajte tlačidlo , kým sa nenastaví požadovaná poloha.
  Nastavenie sa mení v nasledujúcom poradí:

Automatický režim horizontálneho výkyvu (doľava/doprava)

- Stlačením tlačidla na 2 sekundy aktivujte automatický režim horizontálneho výkyvu.
  Na diaľkovom ovládaní sa zobrazí symbol .

Zrušenie automatického režimu horizontálneho výkyvu:

- Znovu stlačte tlačidlo na dve sekundy.

Pri zapnutí jednotky sa poloha žalúzie automaticky vráti do predchádzajúcej polohy.

Advanced Ionizer (Funkcia čerstvého vzduchu)

Po voľbe tejto funkcie sa zapne vnútorný komponent vnútornej jednotky a uvoľnené ióny sa rozšíria do miestnosti, aby pôsobili proti znečisťujúcim látkam vo vzduchu, ako sú plesne, vírusy a alergény, čím pomáhajú zlepšovať kvalitu vzduchu v miestnosti.

- Túto funkciu aktivujete stlačením tlačidla .
  Na diaľkovom ovládaní sa zobrazí symbol .

Ukončenie funkcie:

- Znovu stlačte tlačidlo .

3.7.3 Turbo chladenie/Turbo vykurovanie

Keď je aktívna funkcia Turbo chladenie/Turbo vykurovanie, vnútorná jednotka pracuje na maximálny výkon po dobu 30 min, aby rýchlo vyhriala alebo ochladila miestnosť.

- Turbo chladenie: zapnite režim chladiacej prevádzky a stlačte tlačidlo **Turbo**.
- Turbo vykurovanie: zapnite režim vykurovacej prevádzky a stlačte tlačidlo **Turbo**.
  Na diaľkovom ovládaní sa zobrazí symbol .

Ukončenie funkcie:

- Znovu stlačte tlačidlo **Turbo**.
  Symbol na diaľkovom ovládaní zmizne.

Táto funkcia je dostupná len v režimoch chladiacej a vykurovacej prevádzky.

3.7.4 Silent Mode

Táto funkcia[1] znižuje hluk vydávaný vnútornou a vonkajšou jednotkou počas jej prevádzky. Je to výhodné najmä v noci, ak chcete byť ohľaduplní k susedom.

- Túto funkciu aktivujete stlačením tlačidla **Silent**.
  Na diaľkovom ovládaní sa zobrazí symbol .

Ukončenie funkcie:

- Znovu stlačte tlačidlo **Silent**.
  Symbol na diaľkovom ovládaní zmizne.

Otáčky ventilátora vnútornej jednotky sa znížia na minimálnu úroveň. Ak pre vnútornú jednotku nastavíte vyššie otáčky ventilátora, funkcia tichého režimu sa deaktivuje.

Keď je jednotka v tichom režime, nemusí sa dať dosiahnuť požadovaná kapacita chladenia/vykurovania, pretože kompresor vo vonkajšej jednotke pracuje na nízkej frekvencii.

3.7.5 Režim spánku

Účelom tejto funkcie je šetriť energiu počas nečinnosti. Po hodine zariadenie vykuruje alebo chladí menej intenzívne. Na tento účel sa požadovaná teplota zmení o 1 °C. Po dvoch hodinách sa požadovaná teplota zmení o ďalší 1 °C. Potom zostane na novej teplote.

Aktivácia funkcie:

- Stlačte tlačidlo **Sleep**.
  Na diaľkovom ovládaní sa zobrazí symbol .

Deaktivácia funkcie:

- Znovu stlačte tlačidlo Sleep alebo po 8 hodinách prevádzky v režime spánku.
  Symbol na diaľkovom ovládaní zmizne.

Funkcia nie je dostupná v suchom režime a v režime ventilátora.

3.7.6 Funkcia detského zámku

Tlačidlá diaľkového ovládania možno uzamknúť detským zámkom.

Aktivácia funkcie:

- Stlačte súčasne tlačidlá **Turbo** a **Sleep** na 5 sekúnd.
  Na diaľkovom ovládaní sa zobrazí symbol .

Deaktivácia funkcie:

- Stlačte súčasne tlačidlá **Turbo** a **Sleep** na 3 sekundy.
  Symbol na diaľkovom ovládaní zmizne.

3.7.7 Protimrazová ochrana (8 °C/12 °C)

Protimrazovú ochranu možno aktivovať, aby sa udržiavala priestorová teplota minimálne 8 °C.

- Vo vykurovacej prevádzke nastavte teplotu na 16 °C.
- 8 °C: Stlačte tlačidlo ∨ 2x počas 1 sekundy.
- 12 °C: Znovu stlačte tlačidlo ∨ 2x počas 1 sekundy.
  Jednotka zostane vypnutá, kým teplota neklesne pod 8 °C/12 °C.

1) Funkcia Silent Mode nie je na multi-splitovom systéme k dispozícii.

Ukončenie funkcie:

▶ Stlačte tlačidlo ⏻, tlačidlo ⇄ alebo akékoľvek iné tlačidlo.

Keď je aktívna funkcia protimrazovej ochrany, na displeji vnútornej jednotky sa zobrazí nápis **Fp**.

3.7.8 Ďalšie funkcie

▶ Stlačte tlačidlo ≡.

▶ Opakovaným stláčaním tlačidla ≡ alebo tlačidlami ∧, ∨ zvoľte funkciu.

- = funkcia zapnutia/vypnutia LED
- = funkcia regulácie výkonu
- = funkcia Human sensor
- = Wind avoid me (funkcia nepriameho prúdenia vzduchu)
- = iClean 56°C
- = funkcia Follow me (Nasleduj ma)
- = funkcia bezdrôtového ovládania

▶ Voľbu potvrďte tlačidlom **Ok**.

Ukončenie funkcie:

▶ Zopakujte vyššie uvedené kroky.

Prepínanie displeja a bzučiaka alarmu (Mute Mode)

Zapnutie alebo vypnutie displeja na vnútornej jednotke a výstražného bzučiaka:

▶ Opakovane stláčajte tlačidlo ≡ alebo tlačidlá ∧, ∨, kým sa nezobrazí ikona .

▶ Voľbu potvrďte tlačidlom **Ok**.

Zobrazenie aktuálnej priestorovej teploty:

▶ Stlačte tlačidlo **Silent** a podržte ho 5 sekúnd.

Zobrazenie požadovanej teploty:

▶ Stlačte a podržte tlačidlo **Silent** ďalších 5 sekúnd.

Regulácia výkonu

Dostupné sú nasledujúce možnosti[1] regulácie výkonu. Na zníženie spotreby energie zariadenia je možné zvoliť dve možnosti regulácie výkonu:

- **Regulácia výkonu** (100 %): normálna prevádzka (ukončenie funkcie regulácie výkonu)
- **Regulácia výkonu** (75 %): zníženie spotreby el. energie o 25 %
- **Regulácia výkonu** (50 %): zníženie spotreby el. energie o 50 %

Voľba požadovanej možnosti regulácie výkonu:

▶ Opakovane stláčajte tlačidlo ≡ alebo tlačidlá ∧, ∨, kým sa nezobrazí symbol .

▶ Potvrďte tlačidlom **Ok**.

▶ Stláčajte tlačidlá ∧ a ∨ a zvoľte požadovanú úroveň regulácie výkonu (100 %, 75 %, 50 %).

▶ Potvrďte tlačidlom **Ok**.

Funkciu **Regulácia výkonu** možno zvoliť len v režime chladenia.

Funkcia snímača pohybu (Snímač ľudskej prítomnosti)

Vnútorné zariadenie má snímač pohybu umiestnený na zadnej strane prednej steny. Snímač deteguje pohybujúce sa objekty v miestnosti, čím zisťuje ľudské aktivity.

Ak snímač nezaznamená žiadny pohyb v miestnosti počas 30 minút, jednotka zníži výkon. Keď sa v miestnosti opäť zaznamená pohyb, výkon sa zvýši na normálnu prevádzku.

Snímač ľudskej prítomnosti (→ 3, [2]) deteguje v rozsahu 6 metrov [B], pričom v oblasti 1 metra nie je detekcia možná [A] a v oblasti 5 metrov detekcia je možná [1]. Má tiež uhol detekcie 2,5 metra od stredu klimatizačného zariadenia po bočné strany (funkcia výkyvu) (→ 4).

▶ Opakovane stláčajte tlačidlo ≡ alebo tlačidlá ∧, ∨, kým sa nezobrazí ikona .

▶ Voľbu potvrďte tlačidlom **Ok**.

Robotické vysávače, výkyvné ventilátory, rastliny a záclony pohybujúce sa vplyvom vetra atď. sú identifikované ako ľudské činnosti, čo môže mať za následok vypnutie funkcie šetrenia energie pri neprítomnosti osôb.

Wind avoid me (funkcia nepriameho prúdenia vzduchu)

Táto funkcia[2] zabraňuje priamemu prúdeniu vzduchu na telo.

▶ Opakovane stláčajte tlačidlo ≡ alebo tlačidlá ∧, ∨, kým sa nezobrazí ikona .

▶ Voľbu potvrďte tlačidlom **Ok**.

Funkcia je dostupná len v režime chladenia, v režime odvlhčovania a v režime ventilátora.

iClean 56°C

Zariadenie zahŕňa samočistiacu funkciu[3] pre vnútorný výmenník tepla. Funkcia automatického čistenia odstraňuje prach, plesne a mastnotu, ktoré by mohli viesť k nepríjemnému zápachu. Funguje tak, že automaticky aktivuje zmrazovanie, rýchlo rozmrazí námrazu a potom pomocou horúceho vzduchu vysuší výmenník, čím účinne odstráni tieto nečistoty.

▶ Opakovane stláčajte tlačidlo ≡ alebo tlačidlá ∧, ∨, kým sa nezobrazí ikona .

▶ Voľbu potvrďte tlačidlom **Ok**.

V priebehu automatického čistenia sa na displeji vnútornej jednotky zobrazí **CL**. Automatické čistenie sa automaticky ukončí po 20 až 45 minútach.

Funkcia Follow Me (Nasleduj ma) (Follow Me)

Funkcia aktivuje diaľkové ovládanie na aktuálnom mieste, aby sa v 3-minútových intervaloch merala teplota. Vnútorná jednotka sa teraz reguluje na základe týchto meraní.

▶ Opakovane stláčajte tlačidlo ≡ alebo tlačidlá ∧ a ∨, kým sa nezobrazí ikona .

▶ Voľbu potvrďte tlačidlom **Ok**.

Funkcia Follow me (Nasleduj ma) je dostupná len v režime chladenia, v režime vykurovacej prevádzky a v režime automatickej prevádzky.

Funkcia bezdrôtového ovládania

Účelom tejto funkcie je nadviazať spojenie prostredníctvom WLAN. Ak jednotka nezobrazuje funkciu:

▶ Opakovane stláčajte tlačidlo ≡ alebo tlačidlá ∧ a ∨, kým sa nezobrazí symbol .

▶ Voľbu potvrďte tlačidlom **Ok**.

1) Funkcia regulácie výkonu nie je na multi-splitovom systéme k dispozícii.

2) Funkcia Wind avoid me nie je na multi-splitovom systéme k dispozícii.

3) Funkcia iClean 56°C nie je na multi-splitovej funkcii k dispozícii.

4 Odstránenie poruchy

4.1 Poruchy so zobrazením (Self diagnosis function)

Ak sa počas prevádzky vyskytne porucha, blikajú LED na displeji dlhší čas alebo sa na displeji zobrazí kód poruchy (napr. EH 02).

4.2 Poruchy bez zobrazenia

Ak sa počas prevádzky vyskytnú poruchy, ktoré sa nedajú odstrániť:

- ▶ Zavolajte zákaznícky servis a oznámte kód poruchy, ako aj údaje o zariadení.

Ak sa porucha vyskytuje dlhšie ako 10 minút:

- ▶ Prerušte elektrické napájanie na krátky čas a vnútornú jednotku znova zapnite.

Ak nie je možné odstrániť poruchu:

- ▶ Zavolajte zákaznícky servis a oznámte im kód poruchy, ako aj údaje o zariadení.

Porucha	Možná príčina
Výkon vnútornej jednotky je príliš slabý.	Teplota je nastavená na príliš vysokú alebo nízku hodnotu.
	Vzduchový filter je znečistený a je nutné ho vyčistiť.
	Nepriaznivý vplyv okolia na vnútornú jednotku, napr. pre prekážky pred vzduchovými otvormi zariadenia, pre dvere/okná v miestnosti alebo pre silné zdroje tepla v miestnosti.
	Je aktivovaná tichá prevádzka a bráni používaniu na plný výkon.
Vnútorná jednotka sa nezapína.	Vnútorná jednotka ma ochranný mechanizmus proti preťaženiu. Môže to trvať 3 minúty, kým bude možné znova spustiť vnútornú jednotku.
	Batérie diaľkového ovládania sú vybité.
	Je zapnutý časovač.
Prevádzkový režim sa mení z chladenia alebo vykurovania na prevádzku ventilátora.	Vnútorná jednotka mení prevádzkový režim, aby sa zabránilo tvorbe námrazy.
	Nastavená teplota je predbežne dosiahnutá.
Vnútorná jednotka vytvára bielu hmlu.	Vo vlhkých oblastiach môže väčší teplotný rozdiel medzi vzduchom v priestore a klimatizovaným vzduchom viesť k tvorbe bielej hmly.
Vonkajšia jednotka a vnútorná jednotka vytvárajú bielu hmlu.	Ak ide vykurovacia prevádzka bezprostredne po automatickom rozmrazení, môže vznikať z dôvodu vyššej vlhkosti vzduchu biela hmla.
Vonkajšia jednotka a vnútorná jednotka vydáva hluk.	Hlasný hluk vo vnútornej jednotke sa môže vyskytnúť, keď sa mreža prúdenia vzduchu vracia do svojej polohy.
	Tichý syčavý hluk je počas prevádzky normálny. Spôsobuje ho prúdenie chladiaceho prostriedku.
	Pískavý hluk sa môže vyskytnúť, pretože kovové a plastové časti zariadenia sa pri kúrení/chladení rozpínajú alebo sťahujú.
	Vonkajšia jednotka vydáva počas prevádzky rôzne ďalšie zvuky, ktoré sú normálne.
Vonkajšia jednotka a vnútorná jednotka vyfukujú prach.	Pri dlhších obdobiach nepoužívania sa môže v zariadeniach, ak nie sú prikryté, nahromadiť prach.
Nepríjemný zápach počas prevádzky.	Do zariadení môžu zo vzduchu vniknúť nepríjemné zápachy a ďalej sa šíriť.
	Vzduchový filter môže byť napadnutý plesňou a je nutné ho vyčistiť.
Ventilátor vonkajšej jednotky nejde nepretržite.	Na optimálnu prevádzku sa ventilátor reguluje rozlično.
Prevádzka je nepravidelná alebo nepredvídateľná alebo vnútorná jednotka nereaguje.	Vnútornú jednotku môžu ovplyvniť interferencie stožiarov mobilných rádiokomunikácií alebo zosilňovače signálu. ▶ Vnútornú jednotku odpojte na krátko od napájania el. energiou a znova spustite.
Plech smerujúci prúdenie vzduchu alebo lamela prúdenia vzduchu sa nepohybuje správne.	Plech smerujúci prúdenie vzduchu alebo lamela prúdenia vzduchu bola nastavená rukou alebo nebola správne namontovaná. ▶ Vnútornú jednotku vypnite a skontrolujte, či sú súčiastky správne zasunuté. ▶ Zapnite vnútornú jednotku.

Tab. 9

5 Údržba

POZOR

Nebezpečenstvo zásahu elektrickým prúdom alebo pohyblivými časťami

- Pred každou údržbou prerušte elektrické napájanie.
- Kroky údržby, ktoré tu nie sú uvedené, dajte vykonať iba špecializovanej firme s oprávnením.

5.1 Výmena batérií

Potrebujete 2 batérie veľkosti AAA. Nedporúča sa používať nabíjateľné batérie.

- Vyberte kryt priečinka na batérie (→ obrázok 5).
- Vložte nové batérie a venujte pozornosť správnej polarite.
- Znova nasaďte kryt priečinka na batérie.

5.2 Čistenie zariadenia a diaľkové ovládanie

UPOZORNENIE

Poškodenie zariadenia nesprávnym čistením!

- Nestriekajte alebo nepolievajte priamo vodou.
- Nepoužívajte horúcu vodu, čistiaci prášok alebo silné rozpúšťadlá.

- Vnútornú jednotku a diaľkové ovládanie utrite pre vyčistenie mäkkou utierkou.
- Vonkajšiu jednotku dajte vyčistiť iba špecializovanej firme s oprávnením.

5.3 Čistenie vzduchového filtra

UPOZORNENIE

Vzduchový filter sa môže na priamom slnečnom svetle zdeformovať.

- Nevystavujte vzduchový filter priamemu slnečnému žiareniu.

Vzduchový filter čistite každé 2 týždne a tiež pred a po dlhšom vyradení z prevádzky.

- Vypnite vnútornú jednotku.
- Vyklopte nahor predný kryt vnútornej jednotky → obr. 6, [1]).
- Odstráňte vzduchové mriežky a vyberte ich z jednotky (→ obr. 6, [2]).
- Vyberte vzduchové filtre z mriežok, ak sú nainštalované (→ obr. 6, [3]).
- Malé vzduchové filtre vyčistite ručným vysávačom.
- Veľký vzduchový filter umyte teplou vodou a jemným čistiacim prostriedkom a vysušte ho v tieni.
- Nasaďte späť malý vzduchový filter a veľký vzduchový filter.

5.4 Dlhšie odstavenie z prevádzky

Pred dlhším odstavením z prevádzky:

- Vyčistite vzduchové filtre.
- Aktivujte samočistenie vnútornej jednotky tlačidlom **Clean**.
- Po samočistení zapnite prevádzku ventilátora, kým nebude vnútorná jednotka suchá.
- Vnútornú jednotku vypnite a odpojte elektrické napájanie.
- Z diaľkového ovládania vyberte batérie.
- Zriadenia chráňte pred prachom.

5.5 Manuálny režim

UPOZORNENIE

Poškodenie jednotiek v dôsledku nesprávnej prevádzky

Nepredpokladá sa nepretržité používanie manuálnej prevádzky.

- Smie sa používať len na testovacie účely alebo v núdzových prípadoch.
- Používajte len na krátky čas.

- Vypnite vnútornú jednotku.
- Vyklopte nahor horný kryt vnútornej jednotky.
- Vyhľadajte tlačidlo manuálneho ovládania na pravej strane panela displeja (→ 7).
- Stlačte tlačidlo pre režim manuálneho ovládania vložením tenkého predmetu:
  - Jedno stlačenie: jednotka sa prepne do režimu automatickej prevádzky.
  - Dve stlačenia: jednotka sa prepne do chladiaceho režimu.
  - Tri stlačenia: vnútorná jednotka sa vypne.
- Na obnovenie normálneho režimu prevádzky použite diaľkové ovládanie.

6 Ochrana životného prostredia a likvidácia odpadu

Ochrana životného prostredia je základným princípom skupiny Bosch. Kvalita výrobkov, hospodárnosť a ochrana životného prostredia sú pre nás rovnako dôležité ciele. Prísne dodržiavame zákony a predpisy o ochrane životného prostredia.
Kvôli ochrane životného prostredia používame najlepšiu možnú techniku a materiály, pričom zohľadňujeme hospodárnosť zariadení.

Balenie
Čo sa týka balenia, v jednotlivých krajinách sa zúčastňujeme na systémoch opätovného zhodnocovania odpadov, ktoré zaisťujú optimálnu recykláciu.
Všetky použité obalové materiály sú ekologické a recyklovateľné.

Staré zariadenia
Staré zariadenia obsahujú materiály, ktoré je možné recyklovať. Konštrukčné skupiny sa ľahko oddeľujú. Plasty sú označené. Preto sa dajú rôzne konštrukčné skupiny roztriediť a recyklovať alebo zlikvidovať.

Použité elektrické a elektronické zariadenia

Tento symbol znamená, že sa výrobok nesmie likvidovať spolu s ostatnými odpadmi, ale ho je nutné priniesť do špecializovaných zberných firiem na spracovanie, zber, recykláciu a likvidáciu.

Symbol platí pre krajiny, v ktorých platia predpisy o likvidácii elektronického šrotu, napr. „Európska smernica 2012/19/ES o odpade z elektrických a elektronických zariadení“. V týchto predpisoch sú stanovené rámcové podmienky, ktoré v jednotlivých krajinách platia pre odovzdanie a recykláciu starých elektronických prístrojov.

Keďže elektronické prístroje môžu obsahovať nebezpečné látky, je ich nutné recyklovať zodpovedným spôsobom, aby sa minimalizovali negatívne vplyvy na životné prostredie a nebezpečenstvá pre zdravie ľudí. Okrem toho recyklácia elektronického šrotu prispieva k šetreniu prírodných zdrojov.

Ohľadom ďalších informácií týkajúcich sa ekologickej likvidácie starých elektrických a elektronických prístrojov sa prosím obráťte na príslušné miestne úrady, firmu špecializujúcu sa na likvidáciu odpadu alebo na predajcu, u ktorého ste si zakúpili výrobok.

Ďalšie informácie nájdete tu:
www.bosch-homecomfortgroup.com/en/company/legal-topics/weee/

Batérie
Batérie sa nesmú likvidovať ako domový odpad. Použité batérie je nutné zlikvidovať na miestnych zberných miestach.

Chladiaci prostriedok R32

Zariadenie obsahuje fluórovaný skleníkový plyn R32 (potenciál globálneho otepľovania 675[1]) s nízkou horľavosťou a nízkou toxicitou (A2L alebo A2).

Množstvo látky je uvedené na typovom štítku vonkajšej jednotky.

Chladiace prostriedky sú nebezpečenstvom pre životné prostredie a musia sa zhromažďovať a likvidovať oddelene.

1) na základe prílohy I Nariadenia (EÚ) č. 517/2014 Európskeho parlamentu a Rady zo 16. apríla 2014.

7 Informácia o ochrane osobných údajov

My, **Robert Bosch, spol. s r. o., Ambrušova 4, 821 04 Bratislava, Slovenská republika**, spracovávame informácie o produkte a inštalácii, technické údaje a údaje o pripojení, údaje o komunikácii, údaje o registrácii produktu a údaje o histórii klienta na účel zabezpečenia funkcie produktu (čl. 6 (1) veta 1 (b) GDPR), aby sme splnili našu povinnosť monitorovať produkt a z dôvodu poskytnutia bezpečnosti a spoľahlivosti produktu (čl. 6 (1) veta 1 (f) GDPR), na ochranu našich práv v súvislosti s otázkami týkajúcimi sa záruky a registrácie produktu (čl. 6 (1) veta 1 (f) GDPR) a na analýzu distribúcie našich výrobkov a poskytovanie individualizovaných informácií a ponúk týkajúcich sa produktu (čl. 6 (1) veta 1 (f) GDPR). Za účelom poskytovania služieb, napr. predajných a marketingových služieb, manažmentu zmlúv, spracovania platieb, programovania, hostingu dát a služieb zákazníckej linky môžeme zadať a preniesť dáta externým poskytovateľom služieb a/alebo pridruženým podnikom Bosch. V niektorých prípadoch, avšak iba ak je zabezpečená primeraná ochrana údajov, môžu byť osobné údaje prenesené príjemcom nachádzajúcim sa mimo Európskeho hospodárskeho priestoru. Ďalšie informácie budú poskytnuté na požiadanie. Môžete sa skontaktovať s naším úradníkom pre ochranu údajov na nasledovnej adrese: Data Protection Officer, Information Security and Privacy (C/ISP), Robert Bosch GmbH, Postfach 30 02 20, 70442 Stuttgart, Nemecko.

Z dôvodov týkajúcich sa vašej špecifickej situácie alebo v prípadoch, keď sa spracovávajú osobné údaje na účely priameho marketingu máte právo kedykoľvek namietať spracovanie vašich osobných údajov na základe čl. 6 (1) veta 1 (f) GDPR. Na uplatnenie vašich práv sa s nami, prosím, skontaktujte na DPO@bosch.com. Pre ďalšie informácie, prosím, pozrite QR-kód.

Innehållsförteckning

1 Symbolförklaring och säkerhetsanvisningar 32
1.1 Symbolförklaring 32
1.2 Allmänna säkerhetsanvisningar 32
1.3 Anvisningar till den här anvisningen 33

2 Produktdata 33
2.1 Konformitetsförklaring 33
2.2 Tekniska data fjärrkontroll 33
2.3 Användning med multi-split-luftkonditioneringsenhet 33
2.4 Specifikationer för IP-gateway 33

3 Användning 34
3.1 Inneenhet, översikt 34
3.2 Fläkthastigheter 34
3.3 Med hjälp av fjärrkontrollen 35
3.4 Connectivity 35
3.4.1 Connectivity 35
3.4.2 Ämneskompatibilitet 35
3.4.3 Energiövervakningsfunktion 36
3.5 Inställning av huvuddriftsätt 36
3.6 Ställa in timer 36
3.7 Primära driftfunktioner 36
3.7.1 Energibesparingsfunktion 36
3.7.2 Ställa in rotationsfunktionen 37
3.7.3 Turbokylning/turbouppvärmning 37
3.7.4 Silent Mode 37
3.7.5 Nattdrift 37
3.7.6 Barnspärrfunktion 37
3.7.7 Frostskydd (8 °C / 12 °C) 37
3.7.8 Övriga funktioner: 38

4 Åtgärdande av fel 39
4.1 Fel med indikering (Self diagnosis function) 39
4.2 Fel utan indikering 39

5 Underhåll 40
5.1 Byta batteri 40
5.2 Rengöring av apparaten och fjärrkontrollen 40
5.3 Rengöring av luftfiltret 40
5.4 Längre driftstopp 40
5.5 Manuell drift 40

6 Miljöskydd och avfallshantering 41

7 Dataskyddsanvisning 41

1 Symbolförklaring och säkerhetsanvisningar

1.1 Symbolförklaring

Varningar

I varningar markerar signalord vilka slags följder det kan få och hur allvarliga följderna kan bli om säkerhetsåtgärderna inte följs.

Följande signalord är definierade och kan användas i föreliggande dokument:

FARA

FARA betyder att svåra till livshotande personskador kommer att uppstå.

VARNING

VARNING betyder att svåra till livshotande personskador kan uppstå.

SE UPP

SE UPP betyder att lätta eller medelsvåra personskador kan uppstå.

ANVISNING

OBS betyder att sakskador kan uppstå.

Viktig information

Viktig information som inte anger fara för människor eller material betecknas med informationssymbolen här intill.

Symbol	Betydelse
	Varning för antändliga ämnen: Köldmediet R32 i den här produkten är en gas med låg brännbarhet och låg giftighet (A2L eller A2).
	Bär skyddshandskar under installations- och underhållsarbeten.
	Underhållet ska utföras av en kvalificerad person med hänsyn tagen till anvisningarna i underhållsmanualen.
	Följ anvisningarna i bruksanvisningen under driften.

Tab. 1

1.2 Allmänna säkerhetsanvisningar

⚠ Anvisningar för målgruppen

Den här bruksanvisningen är avsedd för användaren av kylanläggningen. Anvisningarna i anvisningar som är relevanta för anläggningen måste följas. Om anvisningarna inte följs kan detta leda till sakskador, personskador och i värsta fall livsfara.

- ▶ Bruksanvisningarna ska läsas före användning av alla anläggningens beståndsdelar och sparas.
- ▶ Följ säkerhets- och varningsanvisningar.

⚠ Användningsområde

Inneenheten är avsedd för installation inuti byggnaden med anslutning till en uteenhet och ytterligare systemkomponenter, t.ex. regleringar.

Uteenheten är avsedd för installation utanför byggnaden med anslutning till en eller flera inneenheter och ytterligare systemkomponenter, t.ex. regleringar.

Luftkonditioneringen är endast avsedd för kommersiellt/privat bruk, där temperaturavvikelser från inställda börvärden inte leder till skador på liv och egendom. Luftkonditioneringen är inte lämpad för att ställa in och hålla önskad absolut luftfuktighet.

Annan användning är inte tillåten. Vi ansvarar inte för skador som beror på felaktig användning.

För installation på särskilda platser (djupgarage, tekniska rum, balkong eller andra halvöppna ytor):

- ▶ Observera först kraven på installationsplatsen i den tekniska dokumentationen.

⚠ Allmänna faror på grund av köldmediet (OM)

- ▶ Denna apparat är fylld med köldmedium. Gasformigt köldmedium kan bilda giftiga gaser vid kontakt med eld.
- ▶ Se till att anläggningen regelbundet inspekteras och underhålls av en behörig installatör.
- ▶ Vid misstanke om att köldmedium tränger ut ska rummet ventileras grundligt och en behörig installatör kontaktas.

⚠ Ombyggnad och reparationer

Felaktiga förändringar på kylanläggningen kan orsaka personskador och/eller sakskador.

- ▶ Låt endast behöriga installatörer utföra arbete på apparaten.
- ▶ Modifiera inte uteenheten, inneenheten eller andra delar av kylanläggningen på något sätt.
- ▶ Frånskilj kylanläggningen från kraftmatningen före alla servicearbeten.

⚠ Anvisningar för handhavande av anläggningen

Felaktig användning av kylanläggningen kan försämra din hälsa.

- ▶ Utsätt inte kroppen direkt för luftflödet under någon längre tid.
- ▶ Se till att rumstemperaturen är lämplig för de personer som befinner sig i rummet, t.ex. spädbarn, barn, äldre människor, sängliggande personer eller personer med funktionshinder.
- ▶ För aldrig in föremål i apparaten eftersom du kan skada dig.

Ett felaktigt handhavande av apparaten kan leda till minskad effekt eller till skador på apparaten eller till personskador.

- ▶ Blockera inte apparatens luftintag och luftutsläpp.
- ▶ Stäng dörrar och fönster under driften.
- ▶ Skydda inneenheten mot vatteninfiltration.
- ▶ Kontrollera uteenhetens monteringsställ regelbundet med avseende på slitage och fast säte.
- ▶ Lägg inte någon vikt på uteenheten, t.ex. föremål eller personer.
- ▶ Håll damm, ångor och fuktighet i uppställningsrummet för inneenheten på en så låg nivå som möjligt.
- ▶ Använd inga lättantändliga gaser i närheten av apparaten, t.ex. från från sprutmunstycken.
- ▶ Om det verkar finnas något problem med värmepumpen (t.ex. bränd lukt, defekt kabel) ska driften stoppas omedelbart och strömförsörjningen frånskiljas.

⚠ Säkerhet för elektriska hushållsapparater och liknande bruksföremål

För att undvika att elektriska apparater orsakar faror gäller följande anvisningar enligt EN 60335-1:

”Den här apparaten kan användas av barn fr.o.m. 8 år och av personer med begränsad fysisk, sensorisk eller mental förmåga eller brister i erfarenhet och kunskaper under uppsikt av en annan person eller instruerats om hur apparaten används på ett säkert sätt och förstår de därav resulterande farorna. Barn får inte leka med apparaten. Rengöring och underhåll genom användaren får inte utföras av barn utan uppsikt.”

”Om nätanslutningsledningen skadas måste den bytas ut av tillverkaren eller dennes kundtjänst eller en annan behörig person för att undvika fara.”

1.3 Anvisningar till den här anvisningen

Bilder finns samlade i slutet av den här anvisningen. Texten innehåller hänvisningar till bilderna.

Produkterna kan avvika från illustrationerna i den här anvisningen beroende på modell.

2 Produktdata

2.1 Konformitetsförklaring

Denna produkt uppfyller i konstruktion och driftbeteende de europeiska och nationella kraven.

CE-märkningen intygar att produkten motsvarar all tillämplig EU-lagstiftning som märkningen föreskriver.

Konformitetsförklaringen i sin helhet finns tillgänglig på nätet: www.ivt.se.

2.2 Tekniska data fjärrkontroll

Spänningsförsörjning	2 AAA-batterier
Signalräckvidd	8 m
Tillåten omgivningstemperatur	-5 °C till 60 °C

Tab. 2

2.3 Användning med multi-split-luftkonditioneringsenhet

Inneenheten kan användas i ett system med multi-split-luftkonditioneringsenhet. I detta fall deakteras följande funktioner:

- Energisparande funktionerna **Spara+** och **Effektreglering**
- Självrengöring (iClean 56°C)
- Bullerreducering (Silent Mode)
- Manuell drift
- Detektion av köldmedieläckor
- Auomatisk ekonomidrift i standby-drift (1 W standby)

2.4 Specifikationer för IP-gateway

	Enhet	Värde
U	V_{DC}	5
P_{max}	W	2,5
f (RF)	GHz	2,4 (802,11 b/g/n) (P = max. + 20 dBm)
T_{amb}	°C	-20 ... 50
BUS	–	UART
IP-class	–	IP40

Tab. 3

3 Användning

3.1 Inneenhet, översikt

Förklaring till bild 1:

[1] Display
[2] Främre panel
[3] Luftgaller
[4] Luftfilter
[5] Knapp för manuell drift
[6] Rörelsesensor (Human sensor)
[7] Luftflödespanel

Inneenhetens display

Inneenhetens display förblir avstängd som standar, men lyser kort upp under 15 sekunder när fjärrkontrollen används. Denna funktion är avsedd för energisparande.

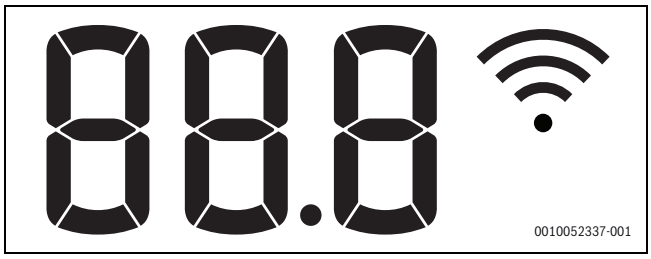

Symbol	Förklaring
Nummer	Temperaturvisning, driftfunktion och felkoder
	WLAN-anslutning aktiv
0n	Visas med en del funktioner om dessa är på. Anger att On-timern är aktiv när inneenheten är avstängd.
0F	Visas med en del funktioner om dessa är avstängda.
dF	Automatisk avfrostning aktiv
FP	Frostskyddet aktivt: inneenheten håller rumstemperaturen till ett minimum på 8 °C.
CL	Den självrengörande funktionen är aktiv (iClean 56°C)

Tab. 4 Symboler i displayen på inneenheten

3.2 Fläkthastigheter

Knappar på rumskontroll

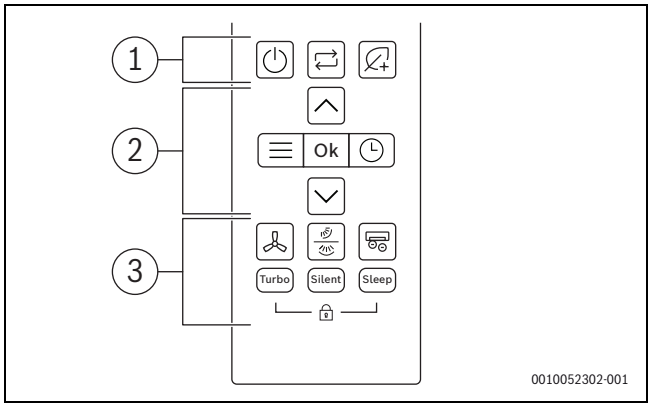

Pos.	Knapp	Funktion
1		Slå på/av.
		Inställning av driftsätt
		Spara+
2		Meny
	Ok	Bekräfta val
		Ställa in timer
	∧	Höja temperaturen
	∨	Sänk temperaturen
3		Fläkthastighet
		Svänga vertikalt/horisontalt
		Avancerad joniserare
	Turbo	Turbodrift
	Tyst	Tyst läge
	Natt	Nattdrift
		Barnspärr

Tab. 5 Knappar på rumskontroll

Display på rumskontroll

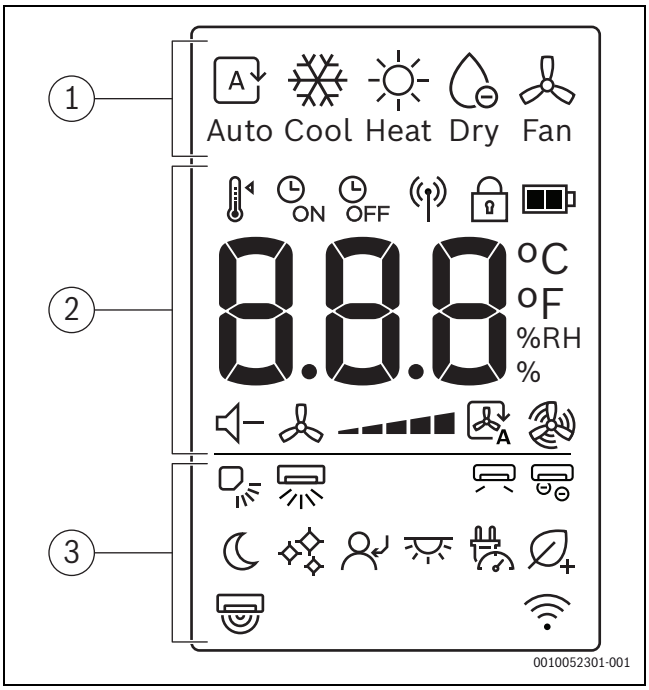

Pos.	Symbol	Förklaring
1		Driftsätt: automatisk drift
		Driftsätt: kyldrift
		Driftsätt: värmedrift
		Driftsätt: torr drift
		Driftsätt: fläktdrift
2		Börtemperatur
		Timer PÅ
		Timer AV
		Signalsändande
		Barnspärr
		Batterinivå
	°C / °F / %RH	Värdedisplay: visar börtemperatur, % av realtiv luftfuktighet och timer.
		Tyst läge
		Fläkthastighet
		Automatisk fläktdrift
		Automatisk fläktdrift

Pos.	Symbol	Förklaring
3		Vertikal rotation - Auto
		Horisontal rotation - Auto
		Vind undvik mig
		Avancerad joniserare
		Nattdrift
		iClean 56°C
		Följ mig
		LED-display och larmsummer på/av
		Effektreglering
		Spara+
		Mänsklig givare
		Display med rumsregulatorfunktioner

Tab. 6 Symboler i displayen på rumskontrollen

3.3 Med hjälp av fjärrkontrollen

Signalområdet är 8 m. Om objekt är i vägen eller vissa fluorescerande lampor används i samma rum kan detta påverka signalens sändning.

- ▶ Peka fjärrkontrollen mot signalmottarfönstret av enheten och tryck på önskad nyckel.

ANVISNING

Fjärrkontrollen kan permanent förhindras från att arbeta korrekt.

- ▶ Utsätt inte fjärrkontrollen för direkt solljus.
- ▶ Lämna inte fjärrkontrollen nära en uppvärmningsenhet.
- ▶ Skydda fjärrkontrollen mot fukt och stötar.

3.4 Connectivity

3.4.1 Connectivity

Du styr enkelt de viktigaste funktionerna via appen IVT IVT Anywhere II på din mobil.

VARNING

Felaktig användning!

Det är strängeligen förbjudet för användaren att öppna och manipulera produkten i andra syften är de som anges i det här kapitlet. Felaktig användning kan skada användaren eller själva produkten!

Tekniska krav

Operativsystem	• Android • IOS
Router	Standardrouter med 2.4 GHz-signal
WLAN standard	IEEE 802.11b/g/n

Tab. 7 Tekniska krav

Hämta appen

Appen kan hämtas från Apple App Store för iOS eller Google Play Store för Android. Se till att alltid har den senaste versionen installerad på mobilen, så att du kan dra nytta av de senaste funktionerna och säkerhetsuppdateringarna.

- ▶ Skanna QR-koden och hämta och installera appen.
- ▶ Konfigurera ditt konto.
- ▶ Kom ihåg att acceptera användarvillkoren.

Bild 1

Parkoppling

WLAN-signalstyrkan är tillräcklig för att ansluta till internet. Om signalen är för svag:

- ▶ Använd en WLAN-repeater.

- ▶ Sätt på inneenheten.
- ▶ Öppna appen och följ de steg som anges.
- ▶ Skanna QR-koden för att parkoppla produkten.

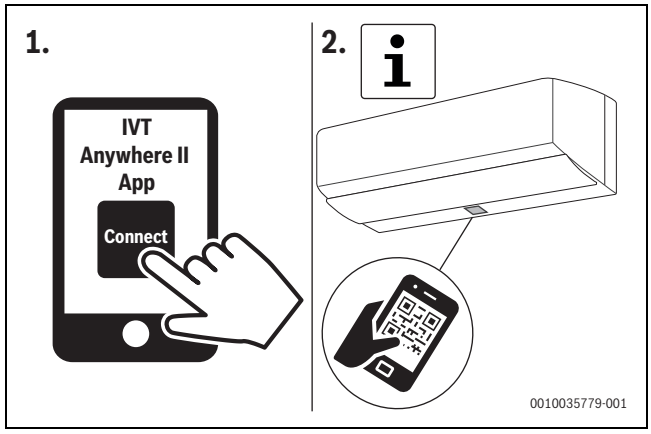

Bild 2 IVT Anywhere II

3.4.2 Ämneskompatibilitet

Denna värmepump är designad att vara kompatibel med Matter-protokollet vilket säkerställer sömlös integration med Alexa, Google Assistance, Apple Home eller andra Matter-aktiverade enheter för förbättrad interoperabilitet och anslutning till ditt hems ekosystem.

Funktioner som stöds inkluderar:

- ▶ Sätta på-stänga av apparat
- ▶ Ställa in driftsätt (kylning, uppvärmning, torkning, fläkt, auto)
- ▶ Övervaka rumstemperatur
- ▶ Ställa in rumstemperatur
- ▶ Ställa in fläkthastighet

Tillgängliga funktioner kan variera baserat på din Matter-aktiverade apparattyp.

För specifika instruktioner om anslutning och användning av andra Matter-kompatibla enheter konsultera respektive ägarmanual eller dokumentation för dessa apparater.

3.4.3 Energiövervakningsfunktion

Energiövervakningsfunktionen låter dig spåra elförbrukningen av varje inneenhet uppdelat per driftsätt. Via den inkluderade effektivitetsskärmen kan du jämföra elförbrukningen med utmatningen av värmeenergi för uppvärmning eller kylning. Dessutom dokumenteras elförbrukningen och den totala värmeenergins effekt under apparatens livstid.

Visualisering av energiövervakningsdata kräver ett aktivt app-konto.

3.5 Inställning av huvuddriftsätt

Sätta på/stäng av enheten

- Tryck på knappen ⏻ för att sätta på eller stänga av enheten: Enheten startar i inställt driftsätt.

Inställningar kan även väljas när enheten är avstängd. Enheten sparar inställningarna och behåller de även vid ett strömavbrott.

Efter avstängning förblir enheten i standbyläge. Intelligent av-på-teknologi aktiverar en automatisk ekonomidrift i standby-drift (1 W standby).

Automatisk drift

I automatisk drift växlar enheten automatiskt mellan värme- och kyldrift för att bibehålla önskad temperatur.

- Tryck upprepade gånger på knappen ⟲ tills A visas på displayen.
- Välj nödvändig temperatur med knapparna ∧ och ∨.

Fläkthastighet kan inte justeras i automatisk drift.

Kyldrift

- Tryck upprepade gånger på knappen ⟲ tills ❄ visas på display.
- Välj nödvändig temperatur med knapparna ∧ och ∨.
- Tryck på knappen ⁂ tills nödvändig lufthastighet uppnås.

Fläktdrift

- Tryck upprepade gånger på knappen ⟲ tills ⁂ visas på displayen.
- Tryck på knappen ⁂ tills nödvändig fläkthastighet uppnås.

Temperaturen kan inte justeras eller visas i fläktdrift.

Torr drift

- Tryck upprepade gånger på knappen ⟲ tills visas på displayen.
- Välj nödvändig temperatur med knapparna ∧ och ∨.

Ändra luftfuktighetsprocenten för att bibehålla minsta önskad luftfuktighet under torr drift:

- Tryck upprepade gånger på knappen ≡ tills **%RH** visas på displayen.
- Bekräfta med knappen **Ok**.
- Tryck på knapparna ∧ och ∨ tills önskad relativ luftfuktighetsprocent visas. Inställningsområdet är 35 %–85 % i 5 %-steg. Inställd luftfuktigjet visas i rumskontrollens display.

Funktionen är inte utvecklad för att öka luftfuktighet. Den är specifikt avsedd för avfuktningsdrift.

Fläkthastighet kan inte justeras eller visas i torr drift.

Värmedrift

- Tryck upprepade gånger på knappen ⟲ tills ☼ visas på displayen.
- Ställ in nödvändig temperatur med knapparna ∧ och ∨.
- Tryck på knappen ⁂ tills nödvändig fläkthastighet uppnås.

Om utetemperaturen är mycket låg kanske värmeeffekten av luftkonditioneringssystemet inte är tillräckligt. Vi rekommenderar att ansluta ytterligare värmekällor.

3.6 Ställa in timer ◷

ON- och OFF-timers kan ställas in mellan 0 och 24 timmar, i 30 minuters steg för de första 10 timmarna, sedan i 1-timmes steg. Om 0 timmar ställs in avbryts timern.

Sätta på timer

- Tryck på ◷-knappen tills ◷ON-symbolen visas.
- Tryck på knappen ∧ eller ∨ för att ställa in önskad tid. Inställningen appliceras kort därefter.

Ställa in off-timer

- Tryck på ◷-knappen tills ◷OFF-symbolen visas.
- Tryck på knappen ∧ eller ∨ för att ställa in önskad tid. Inställningen appliceras kort därefter.

Avbryta timer

- Tryck på knappen ◷ för att välja motsvarande timer.
- Ställ in 0,0 timmar. Timmern avslutas efter en kort stund.

Kombinera timers

De två timers kan ställas in samtidigt. Båda timerfunktionerna kan programmeras att aktivera innan den andra

- Ställa in on-timer och off-timer. Inställningarna kombineras automatiskt.

Aktuell tid	Kl. 13:00
Ställa in ON-timer	4,0 h
Ställa in OFF-timer	8,5 h
Påsättningstid	Kl. 17:00
Frånkopplingstid	Kl. 21:30

Tab. 8 Exempel

Du kan inte programmera on-timern och off-timern att driva enheten vid olika temperaturer eller med andra inställningar.

3.7 Primära driftfunktioner

3.7.1 Energibesparingsfunktion

Följande energibesparingsfunktion kan väljas vid enheten:

Spara+ ∅+

Enheten reducerar automatiskt energiförbrukningen med den bibehåller önskad rumstemperatur.

- Tryck på knappen ∅+ för att aktivera denna funktion. Rumskontrollen visar symbolen ∅+.

Funktionen **Spara+** kan endast väljas i kyl- och värmedrift.

Tryck på knappen ∅+ kommer att stoppa **Spara+-o**perationen.

3.7.2 Ställa in rotationsfunktionen

ANVISNING

Om louvren förblir i sin lägsta position under kyldrift under en längre tid kan kondensat formas. Att orsaka louvren per hand kan orsaka fel.

- Använd endast rumskontrollen för att justera louvren.

Rotationsfunktionen kan aktiveras i vertikal eller horisontal position (→ 2).

Automatisk vertikal rotationsdrift (upp/ner)

- Tryck på knappen .
  Rumskontrollen visar symbolen .

För att avbryta automatisk vertikal rotationsdrift:

- Tryck knappen .

Rotera louvren manuellt (upp/ner)

- Tryck upprepade gånger på knappen tills önskad position är inställd.
  Inställningen ändras i följande sekvens:

Automatisk horisontal rotationsdrift (vänster/höger)

- Tryck på knappen i 2 sekunder för att aktivera automatisl horisontal rotationsdrift.
  Rumskontrollen visar symbolen .

För att avbryta automatisk horisontal rotationsdrift:

- Tryck på knappen igen i två sekunder.

i

När enheten stängs av återgår louvrens position automatiskt till sin tidigare vinkel.

Advanced Ionizer (Friskluftfunktion)

När denna funktion väljs kommer en intern komponent av inneenheten få energi och frisläppta joner kommer att spridas in i rummet för att motverka luftburna kontaminenter som virus och allergener, vilket hjälper till att förbättra luftkvaliteten inomhus.

- Tryck på knappen för att aktivera denna funktion.
  Rumskontrollen visar symbolen .

Avsluta funktionen:

- Tryck knappen igen.

3.7.3 Turbokylning/turbouppvärmning

När turbokylning/turbouppvärmning är aktiv arbetar inneenheten med maximal effekt i 30 min. för att värma eller kyla rummet snabbt.

- Turbokylning: stäng av kyldrift och tryck på knappen **Turbo**.
- Turbouppvärmning: sätt på värmedrift och tryck på knappen **Turbo**.
  Rumskontrollens display visar symbolen .

Avsluta funktionen:

- Tryck på knappen **Turbo** igen.
  Symbolen på rumskontrollen försvinner.

i

Den här funktionen är endast tillgänglig i kyl- och värmedrift.

3.7.4 Silent Mode

Denna funktion[1] reducerar buller från inne- och uteenheten när den är i drift. Detta är speciellt fördelaktigt på natten om du måste ta hänsyn till dina grannar.

- Tryck på knappen **Tyst** för att aktivera denna funktion.
  Rumskontrollen visar symbolen .

Avsluta funktionen:

- Tryck på knappen **Tyst** igen.
  Symbolen på rumskontrollen försvinner.

i

Fläkten på inneenheten kommer att reduceras till dess minimumnivå. Om en högre fläkthastighet ställs in för inneenheten kommer tystgående drift deaktiveras.

Om enheten är i tystgående drift kanske det inte är möjligt att uppnå nödvändig kyl-/värmeeffekt eftersom kompressorn i uteenheten arbetar med låg frekvens.

3.7.5 Nattdrift

Syftet med denna funktion är att spara energi under tomgång. Efter en timme värms eller kyls enheten mindre intensivt. För att göra detta ändras börtemperaturen med 1 °C. Efter två timmar ändras börtemperaturen med ytterligare 1 °C. Sedan förblir den vid den nya temperaturen.

Aktivera funktionen:

- Tryck påknappen **Natt**.
  Rumskontrollen visar symbolen .

Deaktivera funktionen:

- Tryck på knappen Natt igen efter 8 timmars drift i Nattdrift.
  Symbolen på rumskontrollen försvinner.

i

Funktionen är inte tillgänglig i torr och fläktdrift.

3.7.6 Barnspärrfunktion

Knapparna på rumskontrollen kan låsas med barnspärren.

Aktivera funktionen:

- Tryck samtidigt på knapparna **Turbo** och **Sleep** i 5 sekunder.
  Rumskontrollens display visar symbolen .

Deaktivera funktionen:

- Tryck samtidigt på knapparna **Turbo** och **Sleep** i 3 sekunder.
  Symbolen på rumskontrollen försvinner.

3.7.7 Frostskydd (8 °C / 12 °C)

Frostskyddet kan aktiveras genom att hålla rumstemperaturen till ett minimum på 8 °C.

- Ställ i uppvärmningsläge in temperaturen på 16 °C.
- 8 °C: Tryck 2x på knappen ∨ inom 1 sekund.
- 12 °C: Tryck åter 2x på knappen ∨ inom 1 sekund.
  Enheten förblir av tills temperaturen faller under 8 °C/12 °C.

Avsluta funktionen:

- Tryck på knappen ⏻, knappen eller valfri annan knapp.

i

Fp visas på displayen av inneenheten när frostskyddsfunktionen är aktiv.

1) Silent Mode-funktionen är inte tillgänglig i multi-split-systemet.

3.7.8 Övriga funktioner:

- ▶ Tryck på knappen ☰.
- ▶ Tryck upprepade gånger på knappen ☰ eller knapparna ∧, ∨ för att välja funktionen.
  - – = LED on/off-funktion
  - – = effektregleringsfunktion
  - – = Human sensor-funktion
  - – = Wind avoid me (Indirekt luftflödesfunktion)
  - – = iClean 56°C
  - – = Följ mig-funktion
  - – = Trådlös kontrollfunktion
- ▶ Bekräfta valet med knappen **Ok**.

Avsluta funktionen:

- ▶ Upprepa stegen ovan.

Ändra över display och larmsummer (Mute Mode)

Slå på eller av displayen på inneenheten och larmsummern:

- ▶ Tryck upprepade gånger på knappen ☰ eller ∧, ∨ knapparna tills ikonen visas.
- ▶ Bekräfta valet med knappen **Ok**.

För att visa aktuell rumstemperatur:

- ▶ Tryck på knappen **Tyst** och håll den i 5 sekunder.

För att visa inställd temperatur:

- ▶ Tryck och håll knappen **Tyst** i cirka 5 sekunder till.

Effektreglering

Följande effektreglering[1] alternativ finns tillgängliga. Två av effektregleringsalternativen kan väljas för att reducera enhetens energiförbrukning:

- **Effektreglering** (100 %): normal drift (avsluta funktionen effektreglering)
- **Effektreglering** (75 %): reducera elförbrukning med 25 %
- **Effektreglering** (50 %): reducera elförbrukning med 50 %

För att välja önskat effektregleringsalternativ:

- ▶ Tryck upprepade gånger på knappen ☰ eller knapparna ∧, ∨ tills visas.
- ▶ Bekräfta med knappen **Ok**.
- ▶ Tryck på knapparna ∧ och knapparna ∨ och väljs önskad effektregleringsnivå (100 %, 75 %, 50 %).
- ▶ Bekräfta med knappen **Ok**.

Funktionen **Effektreglering** kan endast väljas i kyldrift.

Rörelsesensorfunktion (mänsklig givare)

Inneenheten är en rörelsesensor på baksidan av den främre panelen. Sensorn detekterar objekt som rör sig i ett rum för att bestämma mänskliga aktiviteter.

Om sensorn inte läser av någon rörelse i rummet på 30 minuter minskar enheten sin effekt. Om rörelse detekteras igen i rummet ökar effekten till normaldrift.

Den mänskliga givaren (→ 3, [2]) detekterar inom ett 6-metersområde [B], med ett 1-meters ej detekterbart område [A] och ett 5-meters detekterbart område [1]. Den har också en detektionsvinkelt på 2,5 meter från mitten av värmepumpen till sidorna (svängfunktion) (→ 4).

- ▶ Tryck upprepade gånger på knappen ☰ eller ∧, ∨ knapparna tills ikonen visas.
- ▶ Bekräfta valet med knappen **Ok**.

Svepande robotar, svängande fläktar, vindblåsta plantor och gardiner osv identifieras alla som mänskliga aktiviteter vilket kan resultera i ett fel av ingen mans energibesparingsfunktioner.

Wind avoid me (Indirekt luftflödesfunktion)

Denna funktion[2] förhindrar ett direkt luftflöde till kroppen.

- ▶ Tryck upprepade gånger på knappen ☰ eller ∧, ∨ knapparna tills ikonen visas.
- ▶ Bekräfta valet med knappen **Ok**.

Funktionen är endast tillgänglig i kyldrift, avfuktningsdrift och fläktdrift.

iClean 56°C

Enheten har en självrengörande funktion[3] för inneenhetens värmeväxlare. Den självrengörande funktionen tar bort damm, mögel och smuts som kan leda till otrevlig lukt. Den arbetar genom att automatiskt frysa, snabbt tina frosten och sedan använda het luft för att torka växlaren vilket effektivt eliminerar orenheter.

- ▶ Tryck upprepade gånger på knappen ☰ eller ∧, ∨ knapparna tills ikonen visas.
- ▶ Bekräfta valet med knappen **Ok**.

CL visas på inneenhetens display när självrengöring pågår. Självrengöring avslutas automatiskt efter 20 till 45 minuter.

Följ mig-funktionen (Follow Me)

Funktionen aktiverar rumskontrollen vid aktuell plats för att mäta temperaturen i 3-minutersintervaller. Inneenheten kontrolleras nu med referens till dessa mätningar.

- ▶ Tryck upprepade gånger på knappen ☰ eller knapparna ∧ och ∨ tills ikonen visas.
- ▶ Bekräfta valet med knappen **Ok**.

Följ mig-funktionen är endast tillgänglig i kyldrift, värmedrift och automatisk drift.

Rumskontrollfunktion

Syftet med denna funktion är att etablera en anslutning via WLAN. Om enheten inte visar funktionen:

- ▶ Tryck upprepade gånger på knappen ☰ eller knapparna ∧ och ∨ tills visas.
- ▶ Bekräfta valet med knappen **Ok**.

1) Effektregleringsfunktionen är inte tillgänglig i multi-split-systemet.

2) Wind avoid me-funktionen är inte tillgänglig i multi-split-systemet.

3) iClean 56°C-funktionen är inte tillgänglig i multi-split-funktionen.

4 Åtgärdande av fel

4.1 Fel med indikering (Self diagnosis function)

Om ett fel inträffar under drift blinkar lysdioderna under en längre period eller så visar displayen en fel-kod (t.ex. EH 02).

Om ett fel pågår under längre tid än 10 minuter:

- ▶ Bryt spänningsförsörjningen under en kort tid och starta inneenheten.

Om det inte går att åtgärda ett fel:

- ▶ Kontakta kundtjänsten och uppge felkoden samt information om apparaten.

4.2 Fel utan indikering

Om fel uppstår under drift som inte går att åtgärda:

- ▶ Kontakta kundtjänst och meddela felet samt apparatinformation.

Fel	Möjlig orsak
Inneenhetens effekt är för svag.	Temperaturen är för högt eller för lågt inställd.
	Luftfiltret är smutsigt och måste rengöras.
	Ogynnsamma omgivningsförhållanden på inneenheten, t.ex. på grund av föremål framför luftöppningarna på apparaterna, öppna fönster/dörrar i rummet eller för starka värmekällor i rummet.
	Tyst drift aktiveras och förhindrar användning på full effekt.
Inneenheten startar inte.	Inneenheten har en skyddsmekanism mot överbelastning. Det kan ta tre minuter innan det går att starta om inneenheten.
	Fjärrkontrollens batterier är slut.
	Timern har startat.
Driftssättet växlar från kyla eller värme till fläktdrift.	Inneenheten ändrar driftsätt för att förhindra frostbildning.
	Den inställda temperaturen har uppnåtts.
Inneenheten gör att vit dimma bildas.	I fuktiga områden kan en stor temperaturskillnad mellan rumsluft och konditionerad luft orsaka vit dimma.
Inneenheten och uteenheten gör att vit dimma bildas.	Om värmedriften körs direkt efter den automatiska avfrostningen kan den ökade luftfuktigheten ge upphov till vit dimma.
Inneenheten och uteenheten för oväsen.	Det kan höras ett susande ljud i inneenheten när luftflödesgallret återställer sin position.
	Ett tyst susande under drift är normalt. Ljudet kommer från köldmediet.
	Ett visslande ljud kan höras eftersom metall- och plastdelarna i apparaten expanderar eller dras ihop under uppvärmning/kylning.
	Uteenheten gör diverse andra ljud under drift som är normala.
Inneenheten eller uteenheten pressar ut damm.	Vid längre perioder utan drift kan damm samlas i apparaterna, om de inte har täckts över.
Otrevlig lukt under drift.	Det kan komma in otrevliga lukter från luften i apparaterna som sedan sprids vidare.
	Luftfiltret kan vara angripet av mögel och måste rengöras.
Uteenhetens fläkt körs inte konstant.	För en optimal drift regleras fläkten olika.
Driften är oregelbunden eller förutsägbar eller inneenheten reagerar inte.	Störningar från mobilmaster eller externa signalförstärkare kan påverka inneenheten. ▶ Koppla bort inneenheten från strömförsörjningen en liten stund och starta om den.
Luftledarplåten eller luftflödeslamellen rör sig inte korrekt.	Luftledarplåten eller luftflödeslamellen har justerats för hand eller monterats felaktigt. ▶ Stäng av inneenheten och kontrollera att alla komponenter sitter fast som de ska. ▶ Starta inneenheten.

Tab. 9

5 Underhåll

SE UPP

Fara för strömstöt eller rörliga delar

- Bryt strömförsörjningen före allt underhåll.
- Underhållssteg som inte anges här får endast utföras av en behörig installatör.

5.1 Byta batteri

Du behöver 2 batterier av typen AAA. Användning av laddbara batterier rekommenderas inte.

- Ta bort batterifackets lock (→ bild 5).
- Sätt in nya batterier och se till att polerna hamnar rätt.
- Sätt tillbaka batterifackets lock.

5.2 Rengöring av apparaten och fjärrkontrollen

ANVISNING

Apparatskador på grund av felaktig rengöring!

- Spruta eller skölj inte av direkt med vatten.
- Använd inte hett vatten, skurpulver eller starkt lösningsmedel.

- Torka av inneenheten och fjärrkontrollen med en mjuk trasa för rengöring.
- Uteenheten får endast rengöras av en behörig installatör.

5.3 Rengöring av luftfiltret

ANVISNING

Luftfiltret kan deformeras i direkt solljus.

- Utsätt inte luftfiltret för direkt solljus.

Rengör luftfiltret varannan vecka och även före och efter längre perioder ur drift.

- Stäng av inneenheten.
- Vik upp frontplåten av inneenheten → bild 6, [1]).
- Ta bort luftgallren och dra ut dem från enheten (→ bild 6, [2]).
- Ta ut luftfiltren från gallren om installerade (→ bild 6, [3]).
- Rengör de små luftfiltren med en handhållen dammsugare.
- Tvätta det stora luftfiltret med varmt vatten och ett milt rengöringsmedel och torka i skuggan.
- Fäst åter det lilla luftfiltret och det stora luftfiltret.

5.4 Längre driftstopp

Före längre driftstopp:

- Rengör luftfiltret.
- Aktivera självrengöring av inneenheten med knappen **Clean**.
- Efter självrengöringen aktiverar du fläktdrift tills inneenheten är torr.
- Stäng av inneenheten och koppla bort den från strömförsörjningen.
- Ta ut batterierna ur fjärrkontrollen.
- Skydda apparaterna mot damm.

5.5 Manuell drift

ANVISNING

Skadar på enheten på grund av felanvändning

Det rekommenderas inte att använda manuell drift under en kontinuerlig tid.

- Detta får endast användas i testssyfte eller i nödfall.
- Använd endast under en kort tid.

- Stäng av inneenheten.
- Vik upp frontplåten av inneenheten.
- Hitta den manuella styrningsknappen på höger sida av displayboxen (→ 7).
- Tryck på knappen för det manuella styrningsläget genom att föra in ett tunt objekt:
  - Tryck en gång: enheten tvingas till automatisk drift.
  - Tryck två gånger: enheten tvingas till kylningsdrift.
  - Tryck tre gånger: inneenheten stängs av.
- Använd fjärrkontrollen för att återställa normaldrift.

6 Miljöskydd och avfallshantering

Miljöskydd är en grundläggande företagsstrategi hos Bosch-gruppen. Kvaliteteten på våra produkter, deras ekonomi och miljösäkerhet har lika stor betydelse för oss, och all miljöskyddslagstiftning och förordningar följs strikt.
Vi använder bästa möjliga teknologi och material för att skydda miljön och tar hänsyn till ekonomiska faktorer.

Förpackning

När det gäller förpackning är vi delaktiga i de landsspecifika sorteringssystem som garanterar optimal återvinning.
Alla förpackningsmaterial som används är miljövänliga och kan återvinnas.

Uttjänt utrustning

Uttjänt utrustning innehåller material som kan återanvändas.
Det är lätt att separera komponentgrupperna. Alla plaster har markerats. På så sätt kan de olika komponentgrupperna sorteras och lämnas till återvinning eller avfallshantering.

Avfall som utgörs av eller innehåller elektrisk och elektronisk utrustning

Denna symbol betyder att produkten inte får avfallshanteras med annat avfall utan måste föras till avfallsinsamlingsställen för behandling, insamling, återvinning och avfallshantering.

Symbolen gäller för länder med föreskrifter om elektronikavfall, t.ex. "EU-direktiv 2012/19/EG om avfall som utgörs av eller innehåller elektrisk och elektronisk utrustning (WEEE)". Dessa föreskrifter fastställer ramvillkoren som gäller för retur och återvinning av uttjänt elektronikutrustning i de enskilda länderna.

Eftersom elektriska apparater kan innehålla farliga ämnen måste de återvinnas medvetet för att minimera möjliga miljöskador och risker för människans hälsa. Därutöver bidrar återvinning av elektroniskskrot till att spara på naturresurserna.

För ytterligare information om en miljövänlig avfallshantering av avfall som utgörs av eller innehåller elektrisk och elektronisk utrustning, vänd dig till ansvariga myndigheter på plats, ditt avfallshanteringsföretag eller till den återförsäljare du har köpt produkten av.

Ytterligare information hittar du här:
www.bosch-homecomfortgroup.com/en/company/legal-topics/weee/

Batterier

Batterier får inte kastas i hushållsavfall. Förbrukade batterier måste lämnas på kommunala insamlingsplatser.

Köldmedium R32

Apparaten innehåller fluorerade växthusgaser R32 (växthuspotential 675[1]) med låg brännbarhet och låg giftighet (A2L eller A2).

Den mängd som ingår finns angiven på uteenhetens typskylt.

Köldmedier är en fara för miljön och måste samlas upp och avfallshanteras separat.

1) enligt bilaga I i Europaparlamentets och rådets förordning (EU) nr 517/2014 av den 16 april 2014.

7 Dataskyddsanvisning

Vi, **Bosch Thermoteknik AB, Hjälmarydsvägen 8, 573 38 Tranås, Sverige**, behandlar produktinformation och monteringsanvisningar, tekniska data och anslutningsdata, kommunikationsdata, produktregistrering och historisk kunddata för att tillhandahålla produktfunktionalitet (art. 6 (1) paragraf 1 (b) GDPR), för att uppfylla vår plikt angående produktövervakning och för produktsäkerhet och säkerhetsskäl (art. 6 (1) paragraf 1 (f) GDPR) för att säkerställa våra rättigheter i anslutning till garanti- och produktregistreringsfrågor (art. 6 (1) paragraf 1 (f) GDPR) och analysera distributionen av våra produkter och för att tillhandahålla individanpassad information och erbjudanden relaterade till produkten (art. 6 (1) paragraf 1 (f) GDPR). För att tillhandahålla tjänster som sälj- och marknadsföringstjänster, kontrakthantering, hantering av betalningar, programmering, allmän datahantering samt hotline/support-tjänster kan vi hantera och överföra data till externa tjänsteleverantörer och/eller Bosch-anknutna företag. I vissa fall, men bara om tillräckligt dataskydd kan garanteras, kan persondata överföras till mottagare belägna utanför det Europeiska ekonomiska samarbetsområdet. Mer information kan erhållas på begäran. Du kan kontakta vår dataskyddsanvariga här: Data Protection Officer, Information Security and Privacy (C/ISP), Robert Bosch GmbH, Postfach 30 02 20, 70442 Stuttgart, TYSKLAND.

Du har rätt att invända mot hanteringen av dina personuppgifter baserat på art. 6 (1) paragraf 1 (f) GDPR på grunder som är relaterade till din specifika situation eller för direkta marknadsföringsändamål när som helst. För att utnyttja dina rättigheter kan du kontakta oss på **privacy.ttse@bosch.com**. För mer information kan du använda QR-koden.

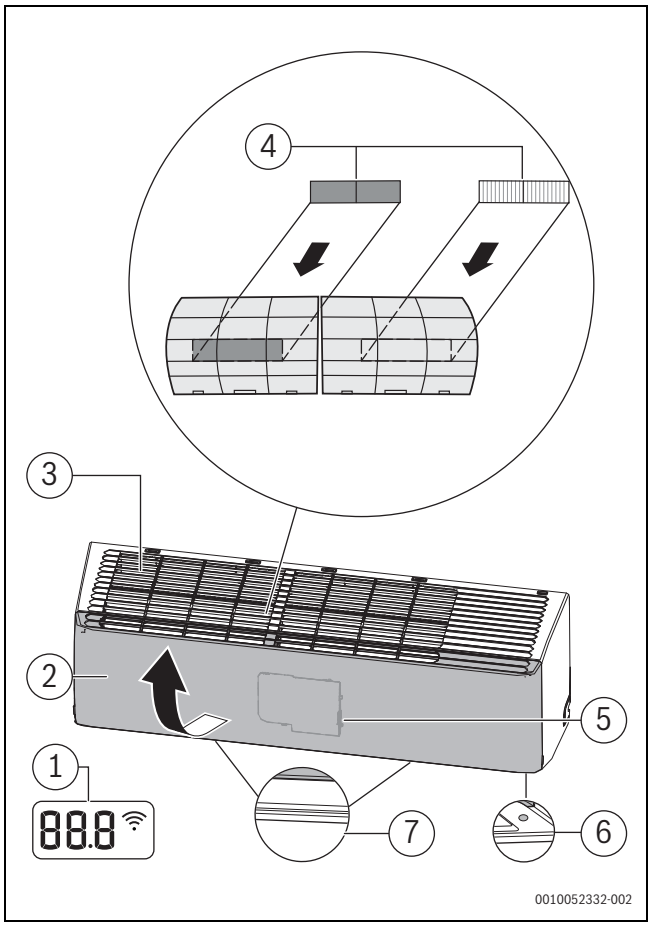
4
3
2
5
1
88.8
7
6
0010052332-002

1

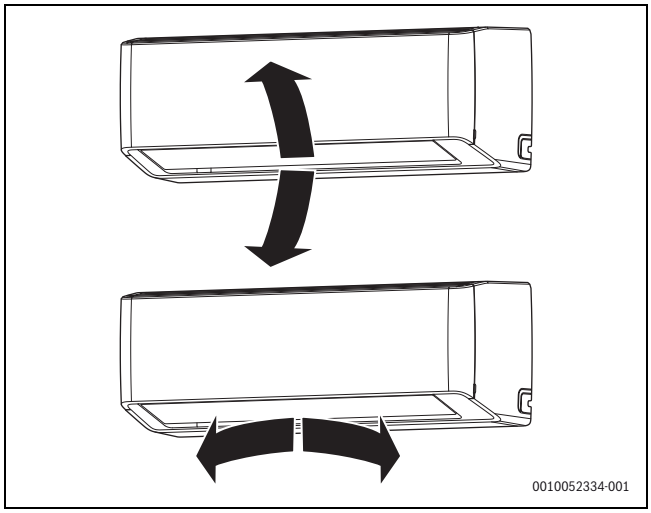
0010052334-001

2

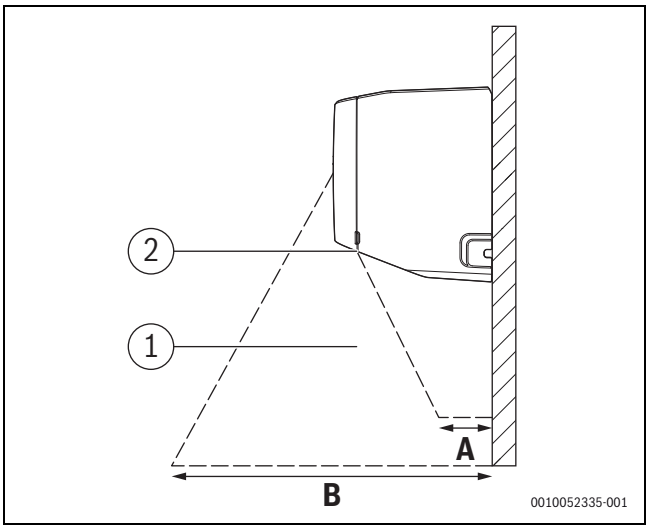
2
1
A
B
0010052335-001

3

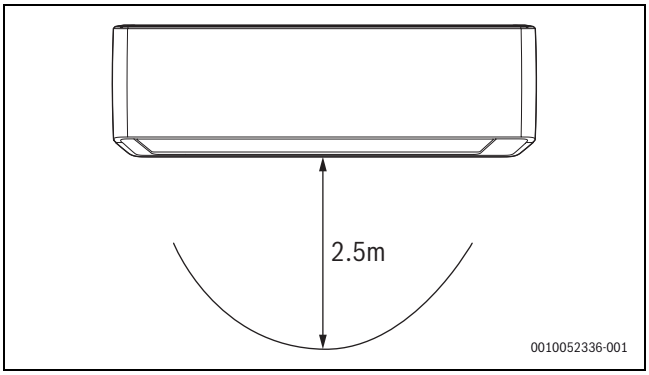
2.5m
0010052336-001

4

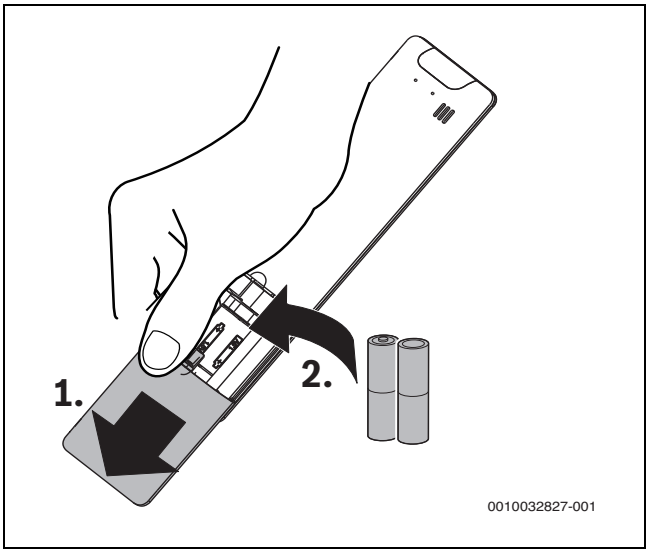
1.
2.
0010032827-001

5

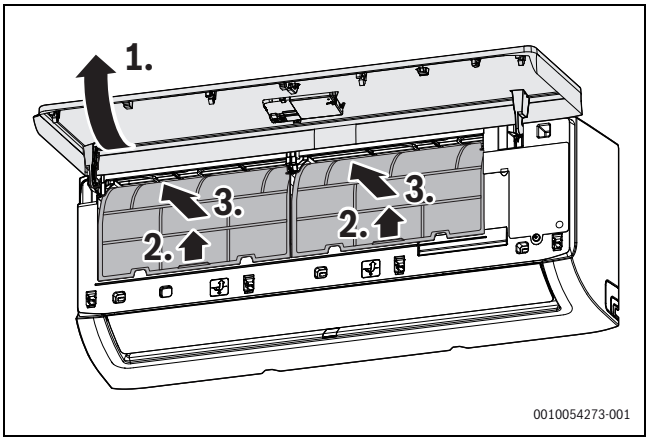

6

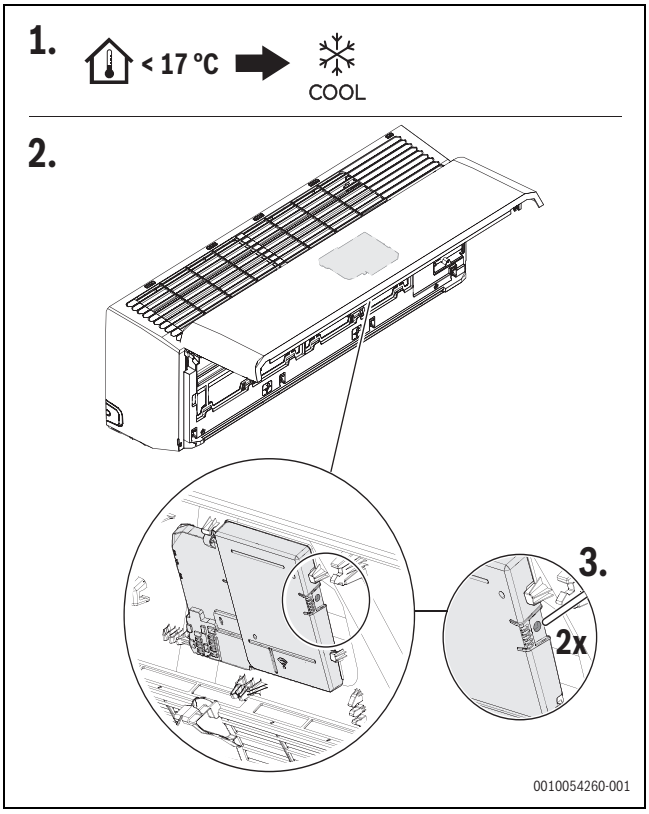

7

Bosch Thermoteknik AB
Hjälmarydsvägen 8
SE-573 28 Tranås / Sweden

www.ivt.se